SALATBAR SINGLE

STECKERFERTIG (zentralgekühlt = ohne Aggregatanbau)

(Vorderseite)

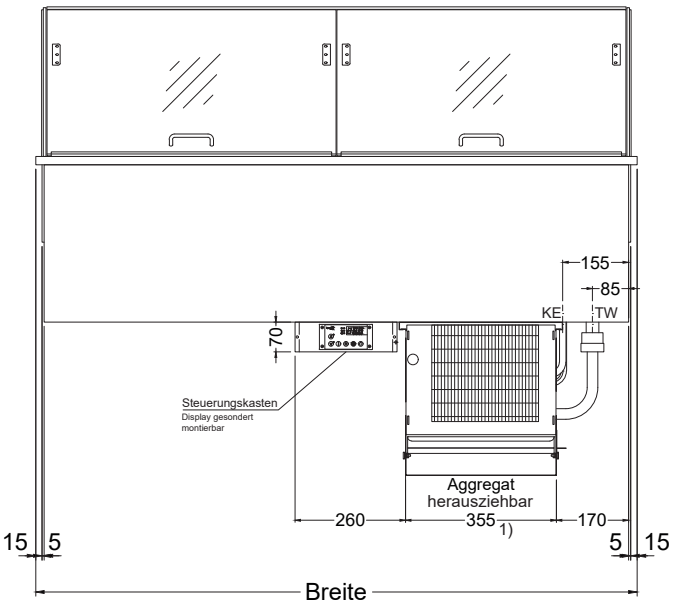

(Seitenansicht)

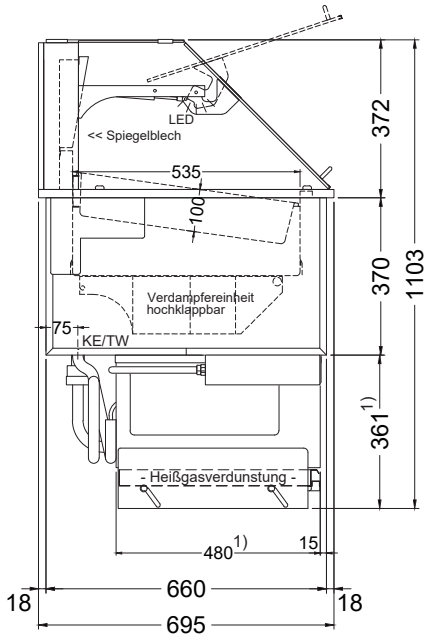

TW = Tauwasserablauf DNØ30
KE = Kälte-Elektro

Steuerungskasten für zentralgekühlte Modelle:

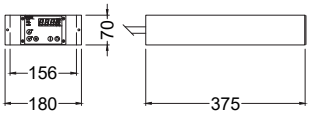

1) ab Modell "Salatbar GN 6/1-E Single" beträgt die Aggregatsfachabmessung (BxTxH) 370 x 520 x 406 mm

ZUBEHÖR UND SONDERAUSSTATTUNG

Auflagesteg für GN-Schalen (UKW), Längssteg Mitte 530 mm		253 674	43,-
Auflagesteg für GN-Schalen (UKW), Längssteg seitlich 530 mm		253 668	43,-
Auflagesteg für GN-Schalen (UKW), Quersteg 325 mm		253 681	33,-
Ausführung mit elektronischem Einspritzventil, für zentralgekühlte Modelle			auf Anfrage
Ohne Steuerung bei zentralgekühlten Modellen	Minderpreis	253 657	-292,-

IDEAL Kältetechnik GmbH
In der Schörihub 28, 4810 Gmunden, AT
+43 7612 660 61
office@ideal-ake.at

AKE Ausseer Kälte- und Edelstahltechnik GmbH
Pichl 66, 8984 Bad Mitterndorf, AT
+43 3624 211 00
office@ake.at

SALATBAR DUO

STECKERFERTIG (zentralgekühlt = ohne Aggregatanbau)

(Vorderseite)

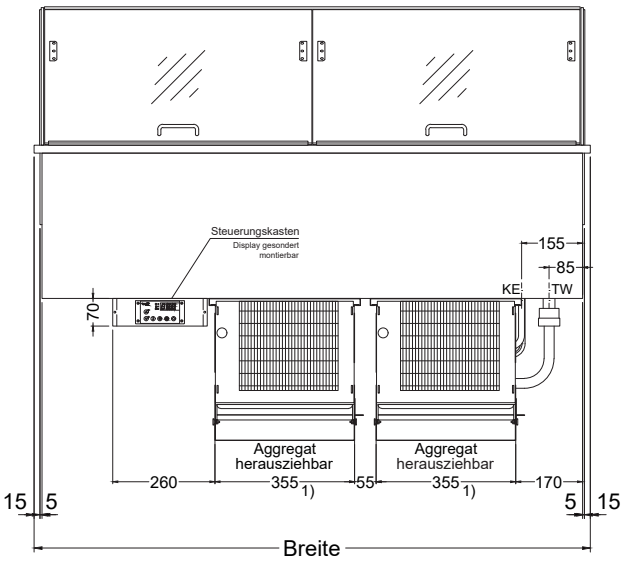

(Seitenansicht)

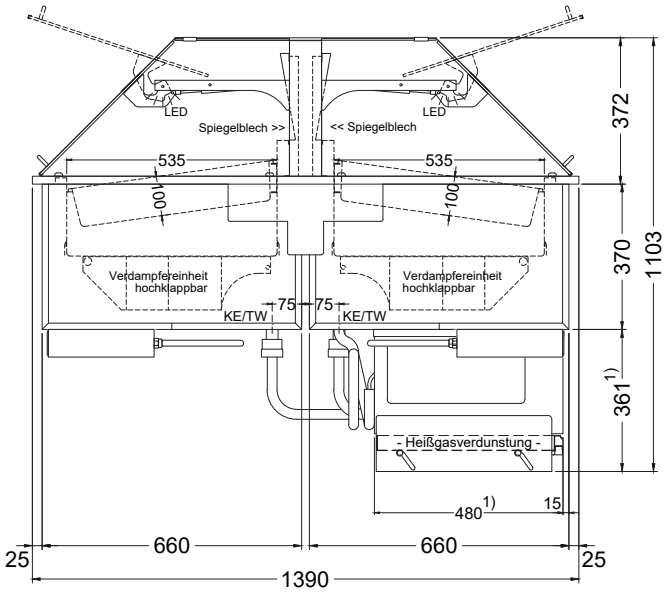

TW = Tauwasserablauf DNØ30
KE = Kälte-Elektro

Steuerungskasten für zentralgekühlte Modelle:

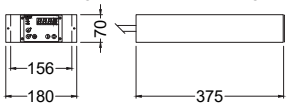

1) ab Modell "Salatbar GN 6/1-E Duo" beträgt die Aggregatsfachabmessung (BxTxH) 370 x 520 x 406 mm

ZUBEHÖR UND SONDERAUSSTATTUNG

Auflagesteg für GN-Schalen (UKW), Längssteg Mitte 530 mm		253 674	43,-
Auflagesteg für GN-Schalen (UKW), Längssteg seitlich 530 mm		253 668	43,-
Auflagesteg für GN-Schalen (UKW), Quersteg 325 mm		253 681	33,-
Ausführung mit elektronischem Einspritzventil, für zentralgekühlte Modelle			auf Anfrage
Ohne Steuerung bei zentralgekühlten Modellen	Minderpreis	253 657	-292,-

IDEAL Kältetechnik GmbH
In der Schörihub 28, 4810 Gmunden, AT
+43 7612 660 61
office@ideal-ake.at

AKE Ausseer Kälte- und Edelstahltechnik GmbH
Pichl 66, 8984 Bad Mitterndorf, AT
+43 3624 211 00
office@ake.at

SALATBAR SINGLE SWITCH

STECKERFERTIG (zentralgekühlt = ohne Aggregatanbau)

(Vorderseite)

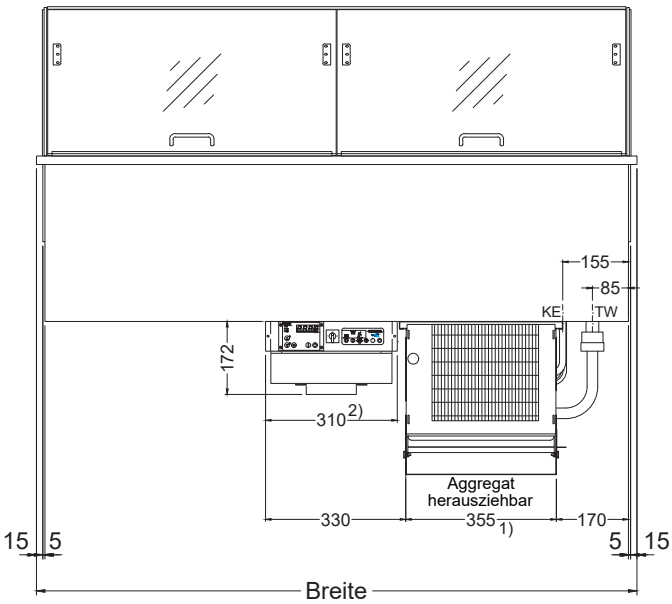

(Seitenansicht)

Warm / Kalt umschaltbar

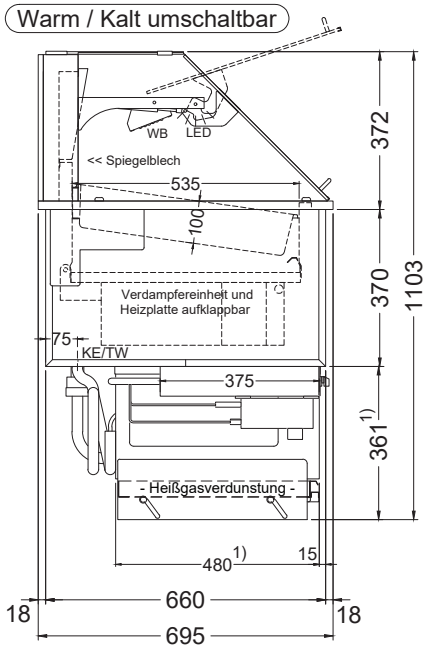

LEGENDE:
TW = Tauwasserablauf DNØ30
KE = Kälte-Elektro
LED = LED-Beleuchtung
WB = Wärmebrücke

1) bei Modell "Salatbar GN 6/1-E Single SWITCH" beträgt die Aggregatsfachabmessung (BxTxH) 370 x 520 x 406 mm
2) Breite Steuerungskasten bei Modell "Salatbar GN 2/1 Single SWITCH" und "Salatbar GN 3/1 Single SWITCH" 185mm

ZUBEHÖR UND SONDERAUSSTATTUNG

Auflagesteg für GN-Schalen (UKW), Längssteg seitlich 530 mm		253 668	43,-
Auflagesteg für GN-Schalen (UKW), Längssteg Mitte 530 mm		253 674	43,-
Auflagesteg für GN-Schalen (UKW), Quersteg 325 mm		253 681	33,-
Auflagesteg für GN-Schalen für EBS, Quersteg 325 mm		290 361	33,-
Ausführung mit elektronischem Einspritzventil, für zentralgekühlte Modelle			auf Anfrage
Ohne Steuerung bei zentralgekühlten Modellen	Minderpreis	253 657	-292,-

IDEAL Kältetechnik GmbH
In der Schörihub 28, 4810 Gmunden, AT
+43 7612 660 61
office@ideal-ake.at

AKE Ausseer Kälte- und Edelstahltechnik GmbH
Pichl 66, 8984 Bad Mitterndorf, AT
+43 3624 211 00
office@ake.at

SALATBAR DUO SWITCH

STECKERFERTIG (zentralgekühlt = ohne Aggregatanbau)

(Vorderseite)

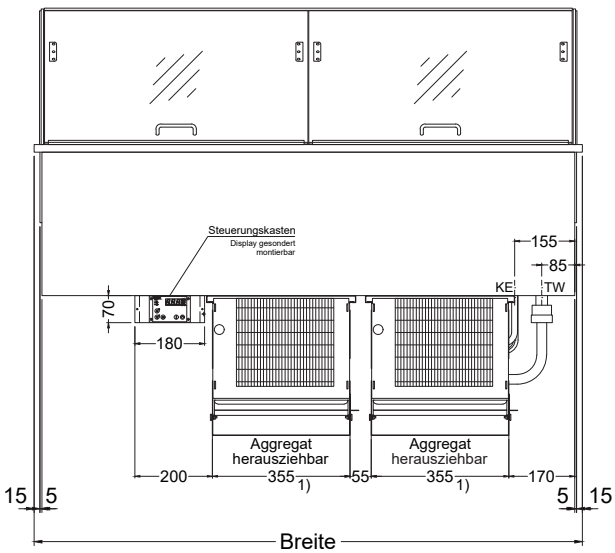

(Seitenansicht)

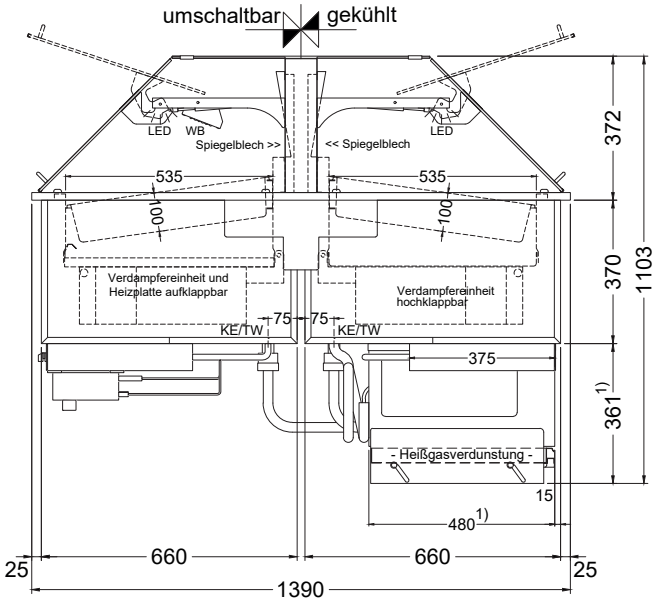

Steuerungskasten Rückseite

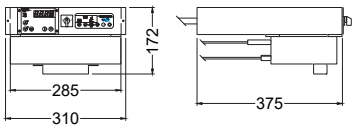

LEGENDE:
TW = Tauwasserablauf DNØ30
KE = Kälte-Elektro
LED = LED-Beleuchtung
WB = Wärmebrücke

1) bei Modell "Salatbar GN 6/1-E Duo SWITCH" beträgt die Aggregatsfachabmessung (BxTxH) 370 x 520 x 406 mm

ZUBEHÖR UND SONDERAUSSTATTUNG

Auflagesteg für GN-Schalen (UKW), Längssteg Mitte 530 mm		253 674	43,-
Auflagesteg für GN-Schalen (UKW), Längssteg seitlich 530 mm		253 668	43,-
Auflagesteg für GN-Schalen (UKW), Quersteg 325 mm		253 681	33,-
Ausführung mit elektronischem Einspritzventil, für zentralgekühlte Modelle			auf Anfrage
Ohne Steuerung bei zentralgekühlten Modellen	Minderpreis	253 657	-292,-

IDEAL Kältetechnik GmbH
In der Schörihub 28, 4810 Gmunden, AT
+43 7612 660 61
office@ideal-ake.at

AKE Ausseer Kälte- und Edelstahltechnik GmbH
Pichl 66, 8984 Bad Mitterndorf, AT
+43 3624 211 00
office@ake.at