VITRINES RÉFRIGÉRÉES À ENCASTRER

Prêt à brancher (sur froid central = sans ajout de groupe)

(Côté service)

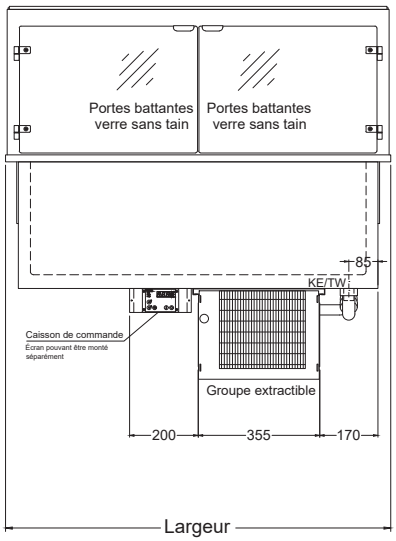

(Vue latérale)

Structure en verre anguilaire DROP-IN

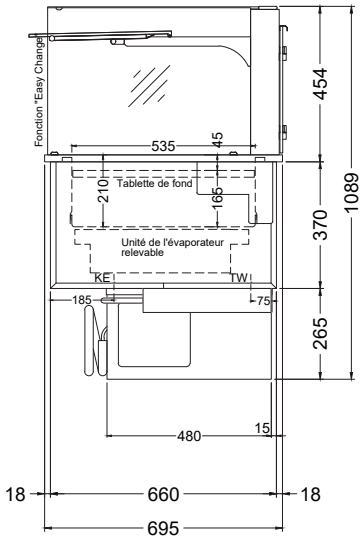

(Vue latérale)

Structure en verre oblique DROP-IN

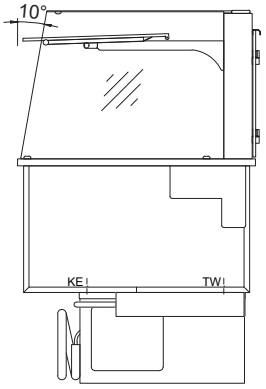

Fonction "Easy Change": Vitre frontale rentrée pour vitrine de libre-service ou de vente

TW = Raccordement de l'eau de condensation DNØ30
KE = Système électrique frigorifique

(Côté service)

Version PRO

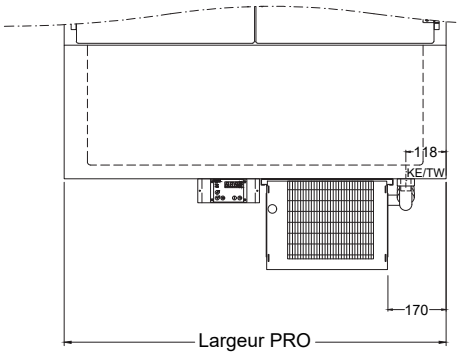

(Vue latérale)

Version PRO

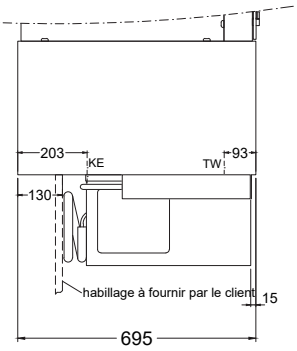

(Détail "Easy Change")

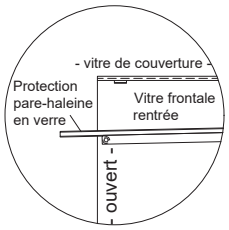

ACCESSOIRES & ÉQUIPEMENTS SPÉCIAUX

Bac électrique d´évaporation de l´eau de condensation, 1000 Watt	190 220	809,-
Version avec valve d'injection électronique, sur froid central		sur demande
Bac de dégivrage à vider	253 655	103,-

IDEAL Kältetechnik GmbH
In der Schörihub 28, 4810 Gmunden, AT
+43 7612 660 61
office@ideal-ake.at

hors TVA | valable à partir de 05/2022

AKE Ausseer Kälte- und Edelstahltechnik GmbH
Pichl 66, 8984 Bad Mitterndorf, AT
+43 3624 211 00
office@ake.at

VITRINES RÉFRIGÉRÉES À ENCASTRER

Prêt à brancher (sur froid central = sans ajout de groupe)

(Côté service)

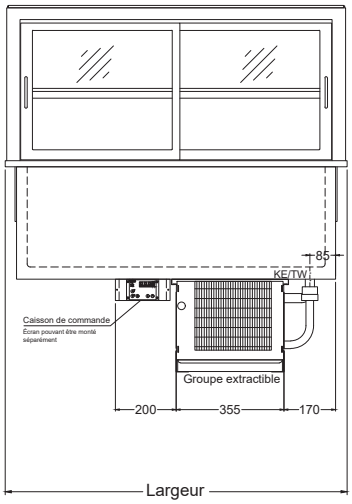

(Vue latérale)
Structure en verre arrondi DROP-IN

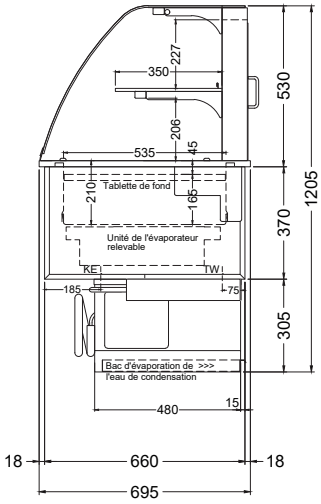

(Vue latérale)
Structure en verre anguilaire DROP-IN

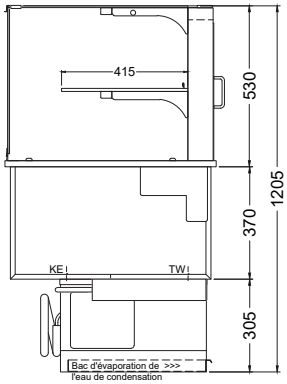

TW = Raccordement de l'eau de condensation DNØ30
KE = Système électrique frigorifique

(Vue latérale)
Structure en verre oblique DROP-IN

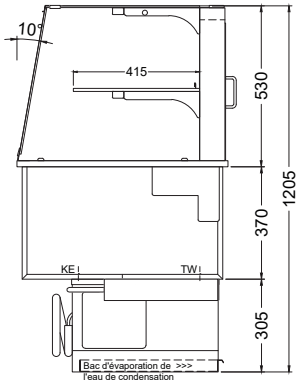

Tablette ±25mm réglable en hauteur et inclinable

(Côté service)
Version PRO

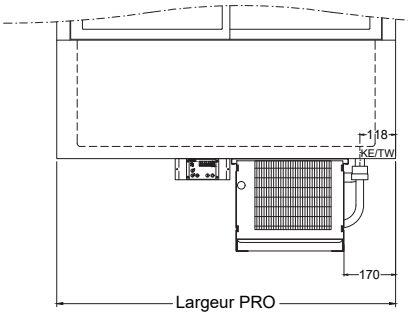

(Vue latérale)
Version PRO

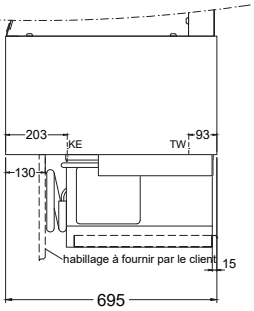

Version "PRO"
Corps extérieur poncé (pas de cadre de suspension)! Pour enastrement en saillie côté client

ACCESSOIRES & ÉQUIPEMENTS SPÉCIAUX

Bac électrique d´évaporation de l´eau de condensation, 300 Watt	190 215	328,-
Version avec valve d'injection électronique, sur froid central		sur demande
Cuve intérieure plate, (35 mm de profondeur)		sans supplément
Support d'étiquettes de prix, le mct	303 899	70,-
Portes coulissantes en version réfléchissante		sur demande
Bac de dégivrage à vider	253 655	103,-

IDEAL Kältetechnik GmbH
In der Schörihub 28, 4810 Gmunden, AT
+43 7612 660 61
office@ideal-ake.at

hors TVA | valable à partir de 05/2022

AKE Ausseer Kälte- und Edelstahltechnik GmbH
Pichl 66, 8984 Bad Mitterndorf, AT
+43 3624 211 00
office@ake.at

VITRINES RÉFRIGÉRÉES À ENCASTRER

Prêt à brancher (sur froid central = sans ajout de groupe)

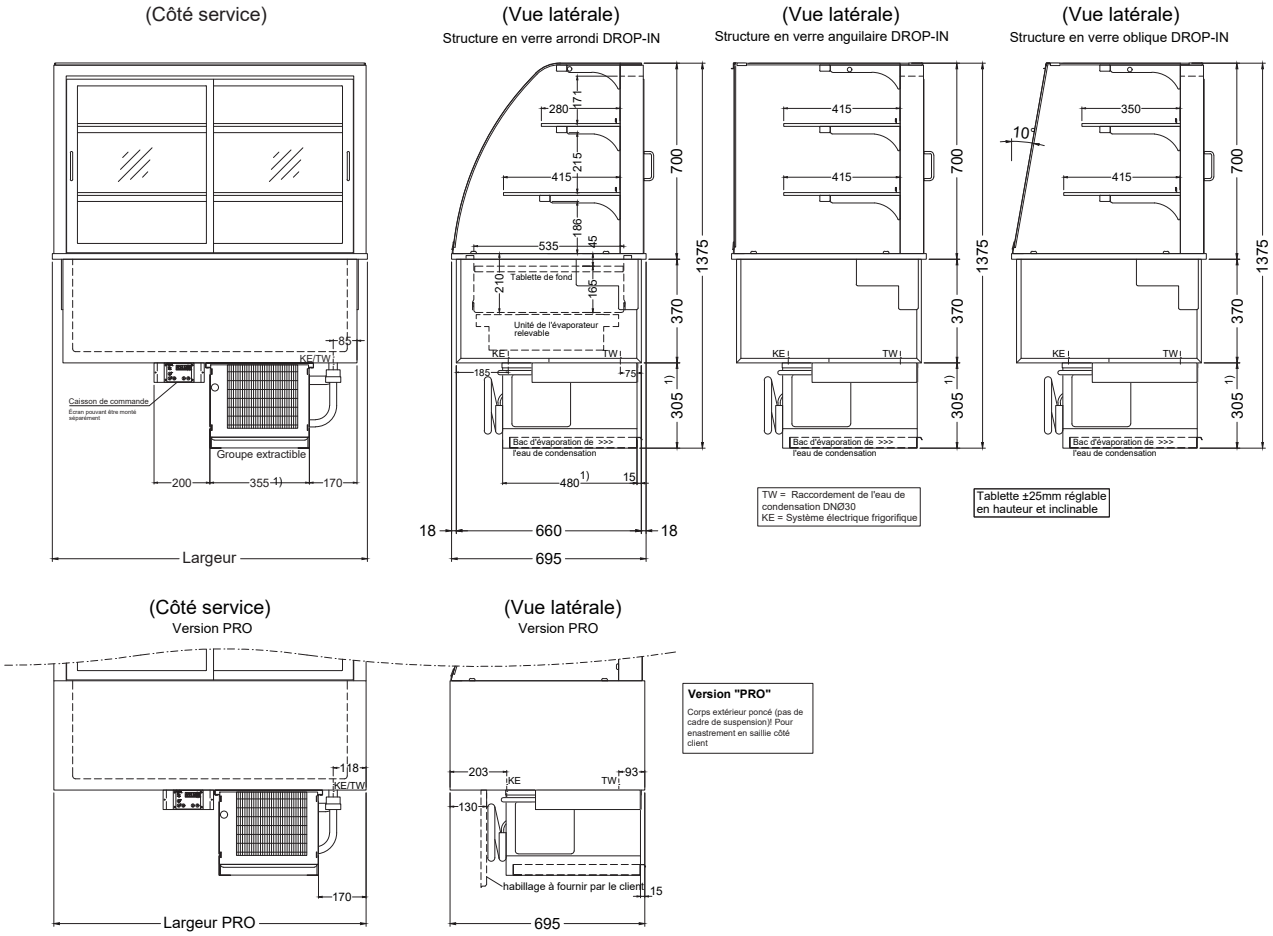

1) Modèle « G-177-70-E » avec dimensions du compartiment du groupe: (LxPxH) 370 x 520 x 350 mm

ACCESSOIRES & ÉQUIPEMENTS SPÉCIAUX

Bac électrique d´évaporation de l´eau de condensation, 300 Watt	190 215	328,-
Version avec valve d'injection électronique, sur froid central		sur demande
Cuve intérieure plate, (35 mm de profondeur)		sans supplément
Support d'étiquettes de prix, le mct	303 899	70,-
Portes coulissantes en version réfléchissante		sur demande
Bac de dégivrage à vider	253 655	103,-

IDEAL Kältetechnik GmbH
In der Schörihub 28, 4810 Gmunden, AT
+43 7612 660 61
office@ideal-ake.at

hors TVA | valable à partir de 05/2022

AKE Ausseer Kälte- und Edelstahltechnik GmbH
Pichl 66, 8984 Bad Mitterndorf, AT
+43 3624 211 00
office@ake.at

VITRINES RÉFRIGÉRÉES À ENCASTRER

Prêt à brancher (sur froid central = sans ajout de groupe)

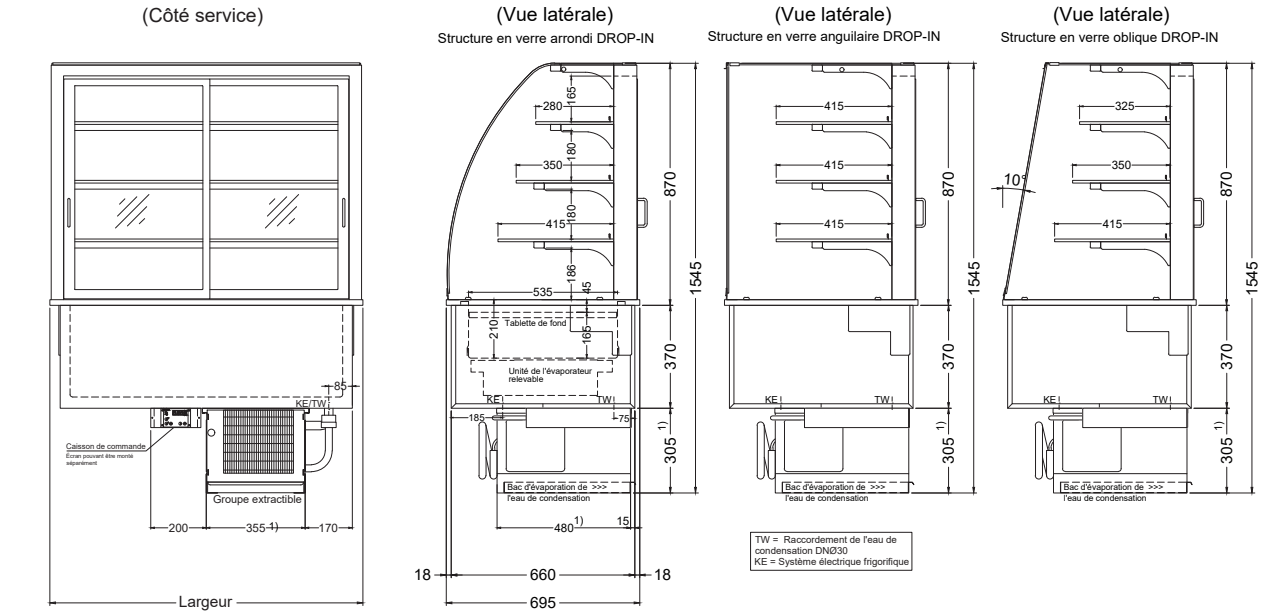

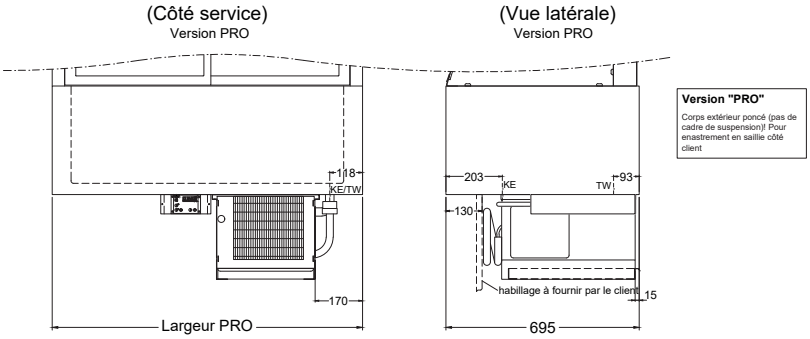

1) Modèle « G-145-87-E » + « G-177-87-E » avec dimensions du compartiment du groupe: (LxPxH) 370 x 520 x 350 mm

ACCESSOIRES & ÉQUIPEMENTS SPÉCIAUX

Bac électrique d´évaporation de l´eau de condensation, 300 Watt	190 215	328,-
Version avec valve d'injection électronique, sur froid central		sur demande
Cuve intérieure plate, (35 mm de profondeur)		sans supplément
Support d'étiquettes de prix, le mct	303 899	70,-
Portes coulissantes en version réfléchissante		sur demande
Bac de dégivrage à vider	253 655	103,-

IDEAL Kältetechnik GmbH
In der Schörihub 28, 4810 Gmunden, AT
+43 7612 660 61
office@ideal-ake.at

hors TVA | valable à partir de 05/2022

AKE Ausseer Kälte- und Edelstahltechnik GmbH
Pichl 66, 8984 Bad Mitterndorf, AT
+43 3624 211 00
office@ake.at

VITRINES RÉFRIGÉRÉES À ENCASTRER

Prêt à brancher (sur froid central = sans ajout de groupe)

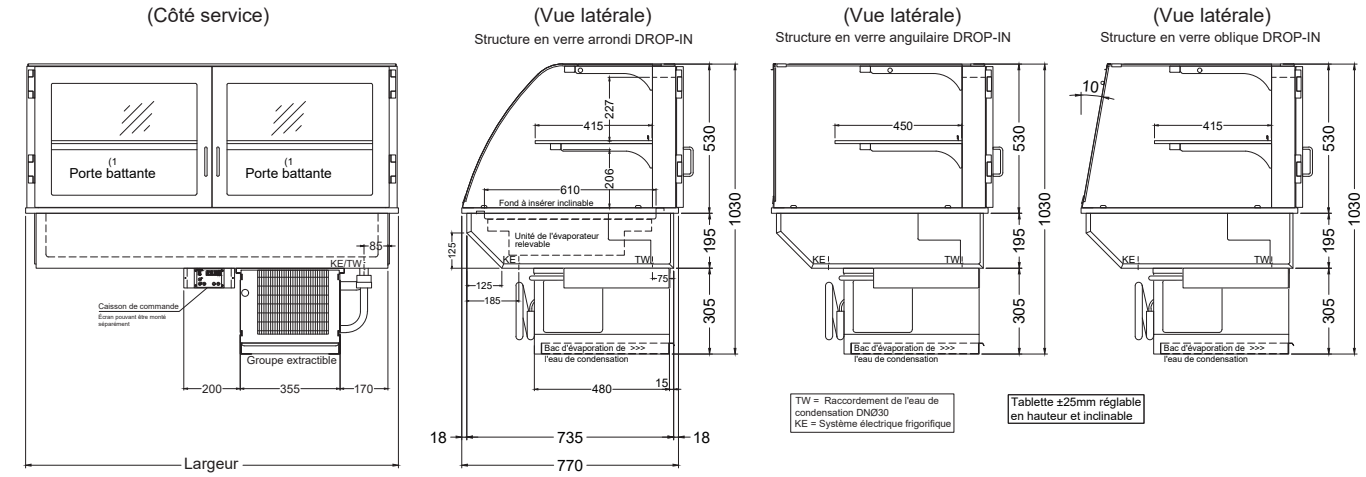

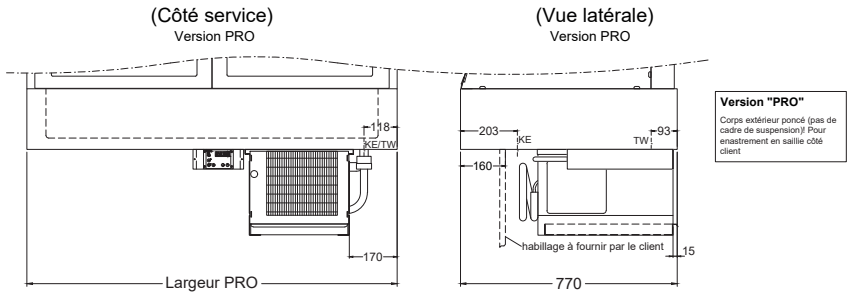

1) Modèle « G-173-53 » = avec panneaux coulissants isolés (à la place de portes battantes)
Modèle « G-51-53 » = avec une porte battante, profondeur 785mm

ACCESSOIRES & ÉQUIPEMENTS SPÉCIAUX

Bac électrique d´évaporation de l´eau de condensation, 300 Watt	190 215	328,-
Version avec valve d'injection électronique, sur froid central		sur demande
Portes coulissantes en version réfléchissante		sur demande
Support d'étiquettes de prix, le mct	303 899	70,-
Bac de dégivrage à vider	253 655	103,-

IDEAL Kältetechnik GmbH
In der Schörihub 28, 4810 Gmunden, AT
+43 7612 660 61
office@ideal-ake.at

hors TVA | valable à partir de 05/2022

AKE Ausseer Kälte- und Edelstahltechnik GmbH
Pichl 66, 8984 Bad Mitterndorf, AT
+43 3624 211 00
office@ake.at

VITRINES RÉFRIGÉRÉES À ENCASTRER

Prêt à brancher (sur froid central = sans ajout de groupe)

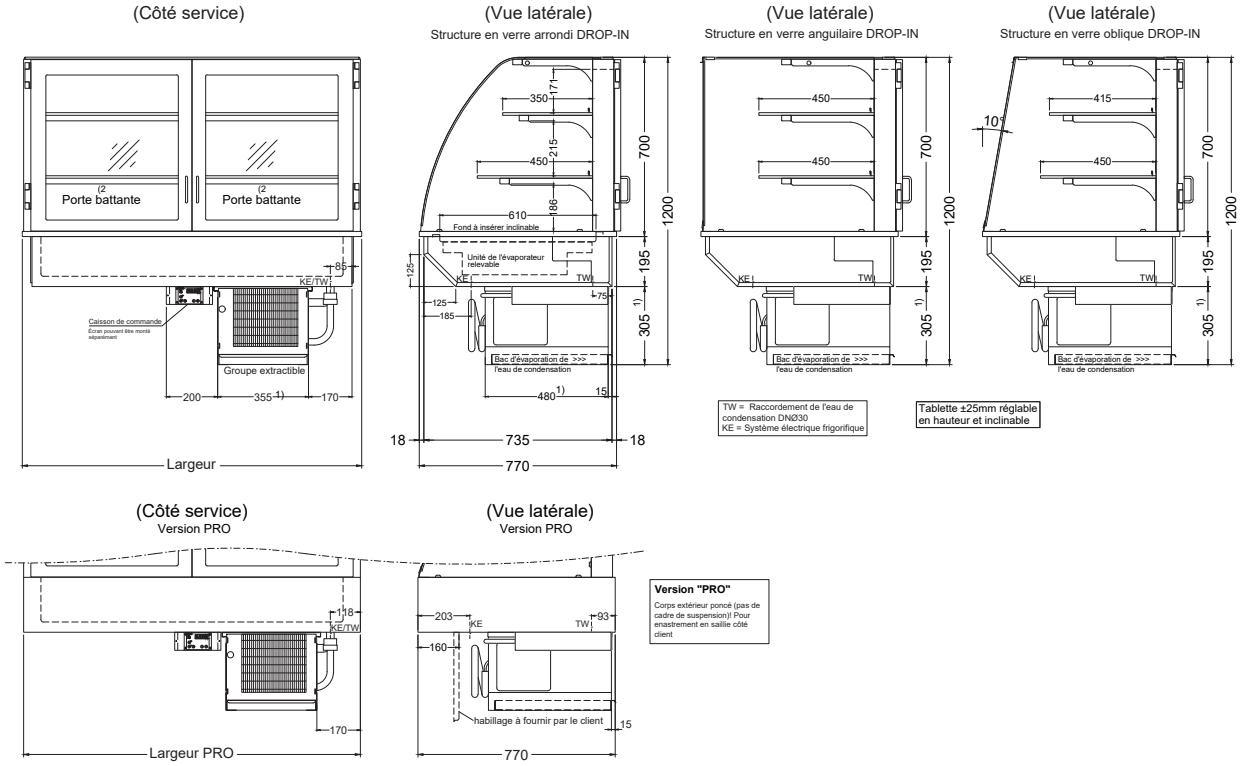

1) Modèle « G-51-70-E » avec dimensions du compartiment du groupe: (LxPxH) 335 x 480 x 395 mm
Modèle « G-177-70-E » avec dimensions du compartiment du groupe: (LxPxH) 370 x 520 x 350 mm
2) Modèle « G-173-70 » = avec panneaux coulissants isolés (à la place de portes battantes)
Modèle « G-51-70 » = avec une porte battante, profondeur 785mm

ACCESSOIRES & ÉQUIPEMENTS SPÉCIAUX

Bac électrique d´évaporation de l´eau de condensation, 300 Watt	190 215	328,-
Version avec valve d'injection électronique, sur froid central		sur demande
Portes coulissantes en version réfléchissante		sur demande
Support d'étiquettes de prix, le mct	303 899	70,-
Bac de dégivrage à vider	253 655	103,-

IDEAL Kältetechnik GmbH
In der Schörihub 28, 4810 Gmunden, AT
+43 7612 660 61
office@ideal-ake.at

hors TVA | valable à partir de 05/2022

AKE Ausseer Kälte- und Edelstahltechnik GmbH
Pichl 66, 8984 Bad Mitterndorf, AT
+43 3624 211 00
office@ake.at