EINBAUKÜHLVITRINEN

STECKERFERTIG (zentralgekühlt = ohne Aggregatanbau)

(Bedienseite)

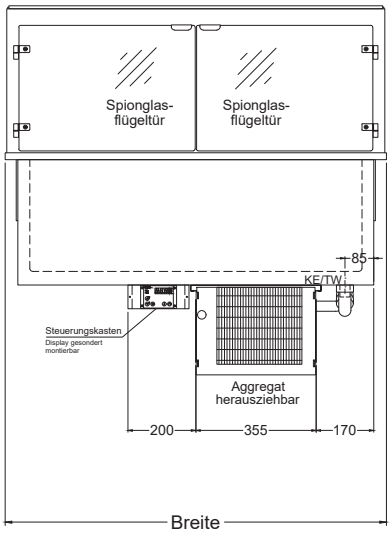

(Seitenansicht)
Glasaufbau Eckig DROP-IN

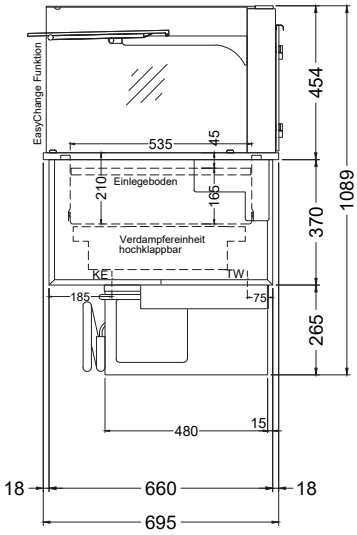

(Seitenansicht)
Glasaufbau Schräg DROP-IN

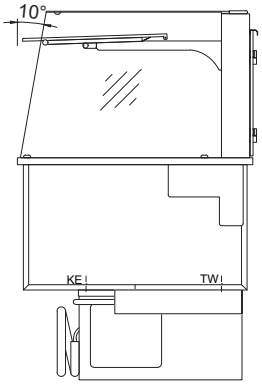

Easy-Change-Funktion:
Frontglas wahlweise
offener oder
geschlossener Betrieb

TW = Tauwasserablauf DNØ30
KE = Kälte-Elektro

(Bedienseite)
Version PRO

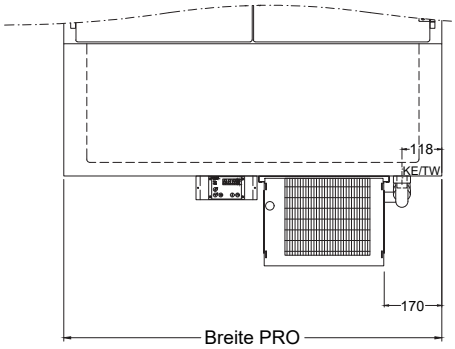

(Seitenansicht)
Version PRO

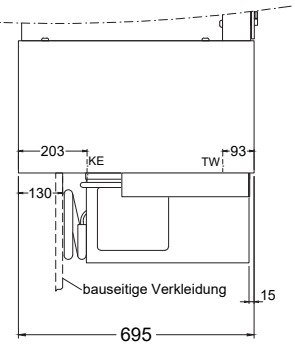

(Detail "Easy Change")

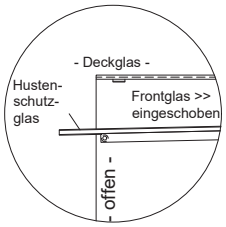

ZUBEHÖR UND SONDERAUSSTATTUNG

Elektrische Tauwasserverdunsterschale, 1000 Watt	190 220	809,-
Ausführung mit elektronischem Einspritzventil, für zentralgekühlte Modelle		auf Anfrage
Tauwasserschale zum Entleeren	253 655	103,-

IDEAL Kältetechnik GmbH
In der Schörihub 28, 4810 Gmunden, AT
+43 7612 660 61
office@ideal-ake.at

AKE Ausseer Kälte- und Edelstahltechnik GmbH
Pichl 66, 8984 Bad Mitterndorf, AT
+43 3624 211 00
office@ake.at

EINBAUKÜHLVITRINEN

STECKERFERTIG (zentralgekühlt = ohne Aggregatanbau)

(Bedienseite)

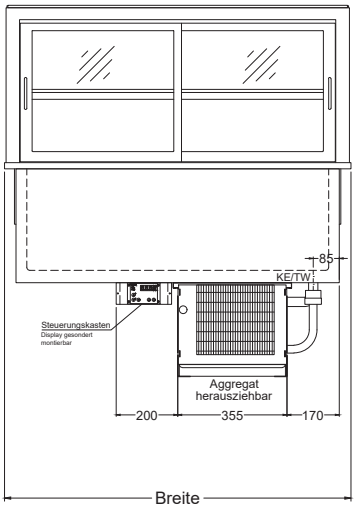

(Seitenansicht)
Glasaufbau Rund DROP-IN

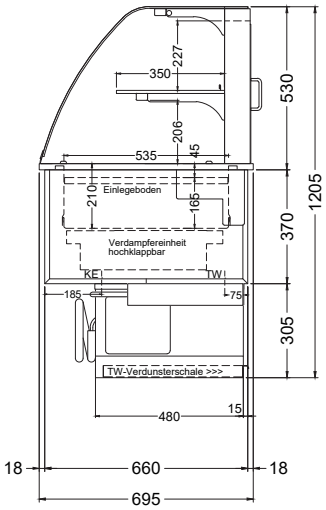

(Seitenansicht)
Glasaufbau Eckig DROP-IN

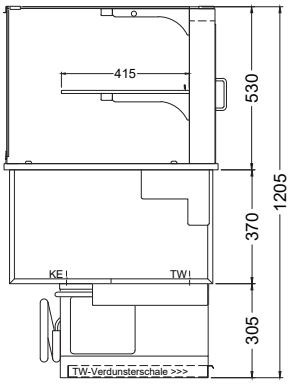

(Seitenansicht)
Glasaufbau Schräg DROP-IN

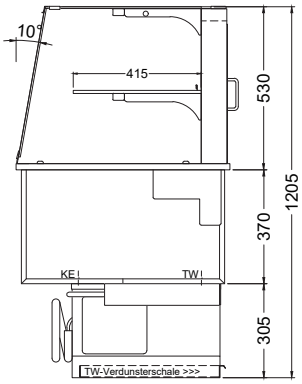

TW = Tauwasserablauf DNØ30
KE = Kälte-Elektro

Bord +-25mm höhenverstellbar und schrägstellbar

(Bedienseite)
Version PRO

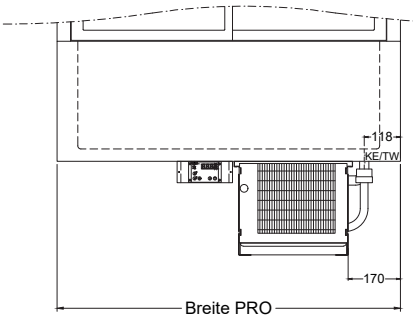

(Seitenansicht)
Version PRO

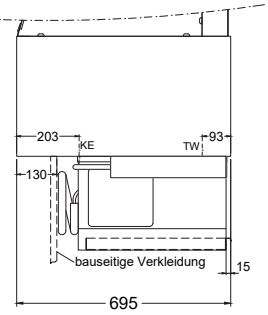

Version "PRO"
Geschliffener Außenkorpus (kein Einhängerahmen)! Für vorstehenden Einbau an Kundenseite

ZUBEHÖR UND SONDERAUSSTATTUNG

Elektrische Tauwasserverdunsterschale, 300 Watt	190 215	328,-
Ausführung mit elektronischem Einspritzventil, für zentralgekühlte Modelle		auf Anfrage
Flache Innenwanne, (35 mm tief)		ohne Mehrpreis
Preisschildhalterung für Bord und Wanne, pro lfm	303 899	70,-
Schiebetüren in verspiegelter Ausführung		auf Anfrage
Tauwasserschale zum Entleeren	253 655	103,-

IDEAL Kältetechnik GmbH
In der Schörihub 28, 4810 Gmunden, AT
+43 7612 660 61
office@ideal-ake.at

AKE Ausseer Kälte- und Edelstahltechnik GmbH
Pichl 66, 8984 Bad Mitterndorf, AT
+43 3624 211 00
office@ake.at

EINBAUKÜHLVITRINEN

STECKERFERTIG (zentralgekühlt = ohne Aggregatanbau)

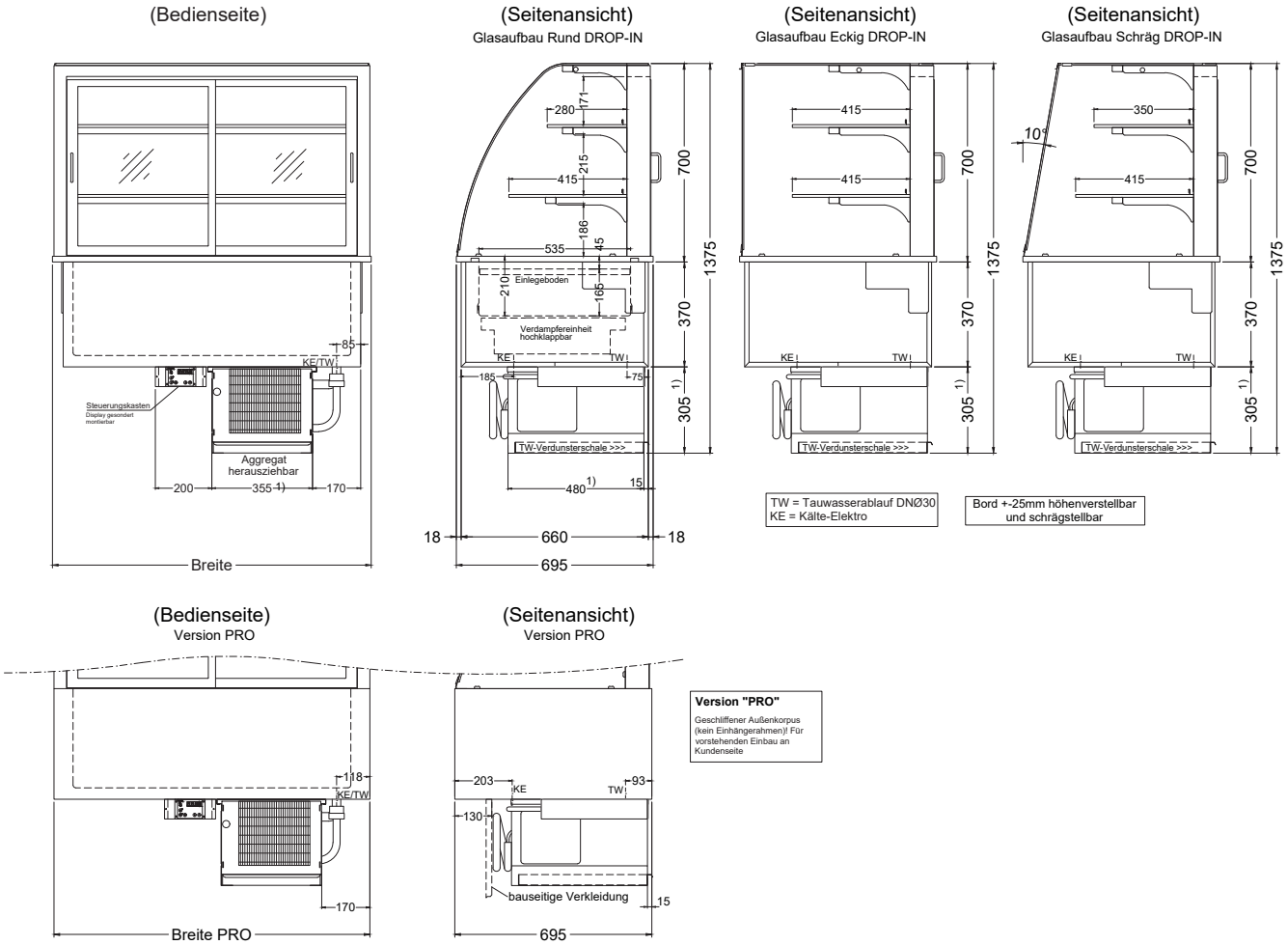

1) Modell "G-177-70-E" mit Aggregatsfachabmessung: (BxTxH) 370 x 520 x 350 mm

ZUBEHÖR UND SONDERAUSSTATTUNG

Elektrische Tauwasserverdunsterschale, 300 Watt	190 215	328,-
Ausführung mit elektronischem Einspritzventil, für zentralgekühlte Modelle		auf Anfrage
Flache Innenwanne, (35 mm tief)		ohne Mehrpreis
Preisschildhalterung für Bord und Wanne, pro lfm	303 899	70,-
Schiebetüren in verspiegelter Ausführung		auf Anfrage
Tauwasserschale zum Entleeren	253 655	103,-

IDEAL Kältetechnik GmbH
In der Schörihub 28, 4810 Gmunden, AT
+43 7612 660 61
office@ideal-ake.at

AKE Ausseer Kälte- und Edelstahltechnik GmbH
Pichl 66, 8984 Bad Mitterndorf, AT
+43 3624 211 00
office@ake.at

EINBAUKÜHLVITRINEN

STECKERFERTIG (zentralgekühlt = ohne Aggregatanbau)

(Bedienseite)

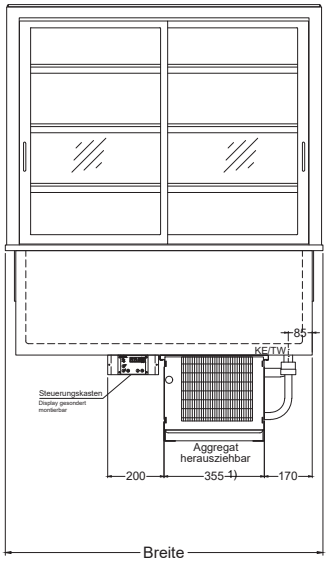

(Seitenansicht)
Glasaufbau Rund DROP-IN

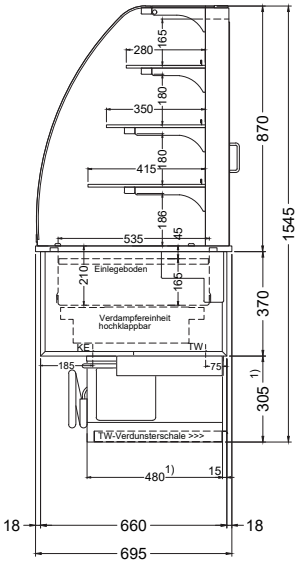

(Seitenansicht)
Glasaufbau Eckig DROP-IN

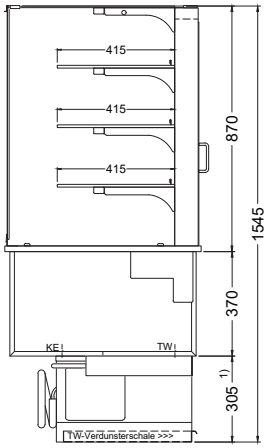

(Seitenansicht)
Glasaufbau Schräg DROP-IN

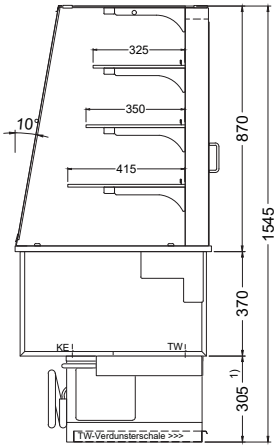

TW = Tauwasserablauf DNØ30
KE = Kälte-Elektro

(Bedienseite)
Version PRO

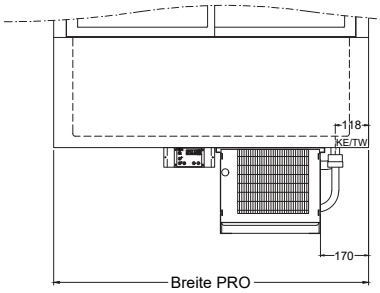

(Seitenansicht)
Version PRO

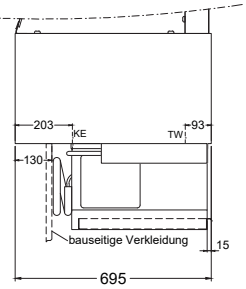

Version "PRO"
Geschliffener Außenkorpus (kein Einhängerahmen)! Für vorstehenden Einbau an Kundenseite

1) Modell "G-145-87-E" und "G-177-87-E" mit Aggregatsfachabmessung: (BxTxH) 370 x 520 x 350 mm

ZUBEHÖR UND SONDERAUSSTATTUNG

Elektrische Tauwasserverdunsterschale, 300 Watt	190 215	328,-
Ausführung mit elektronischem Einspritzventil, für zentralgekühlte Modelle		auf Anfrage
Flache Innenwanne, (35 mm tief)		ohne Mehrpreis
Preisschildhalterung für Bord und Wanne, pro lfm	303 899	70,-
Schiebetüren in verspiegelter Ausführung		auf Anfrage
Tauwasserschale zum Entleeren	253 655	103,-

IDEAL Kältetechnik GmbH
In der Schörihub 28, 4810 Gmunden, AT
+43 7612 660 61
office@ideal-ake.at

AKE Ausseer Kälte- und Edelstahltechnik GmbH
Pichl 66, 8984 Bad Mitterndorf, AT
+43 3624 211 00
office@ake.at

EINBAUKÜHLVITRINEN

STECKERFERTIG (zentralgekühlt = ohne Aggregatanbau)

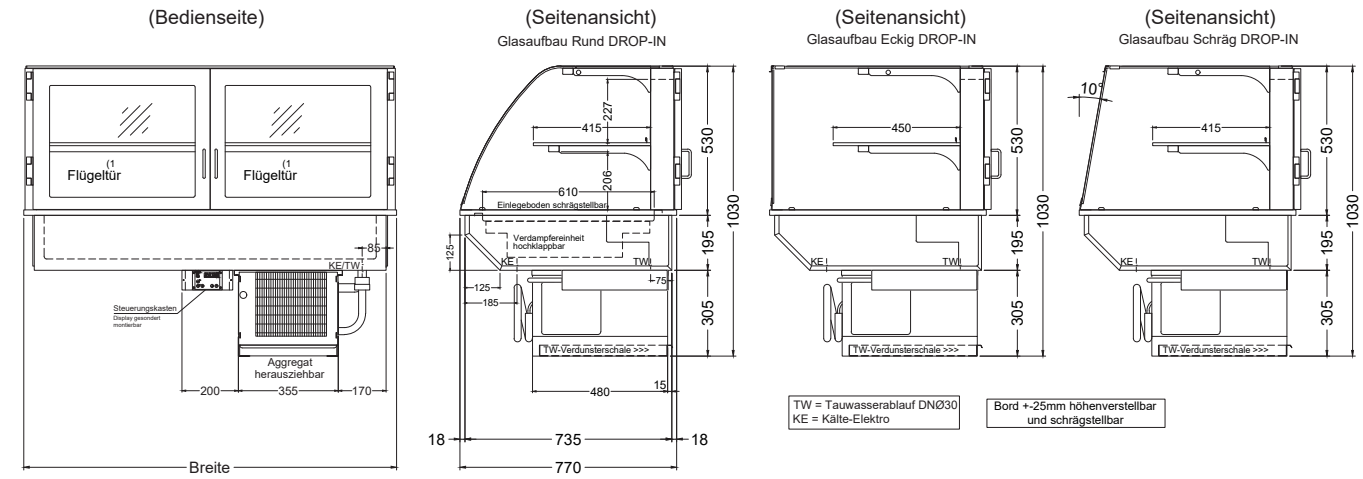

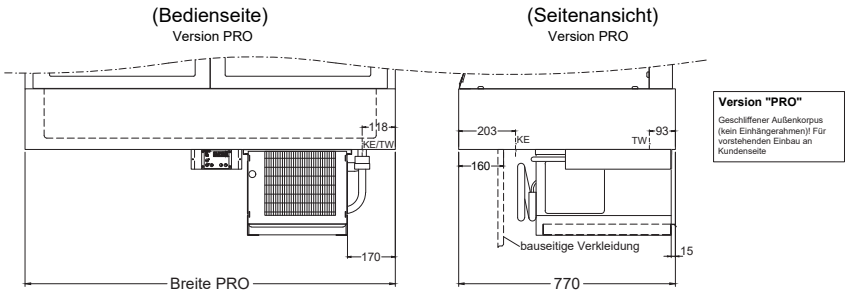

1) Modell "G-173-53" = mit isolierten Schiebescheiben (anstelle Flügeltüren)
Modell "G-51-53" = mit einer Flügeltür, Tiefe 785mm

ZUBEHÖR UND SONDERAUSSTATTUNG

Elektrische Tauwasserverdunsterschale, 300 Watt	190 215	328,-
Ausführung mit elektronischem Einspritzventil, für zentralgekühlte Modelle		auf Anfrage
Flügel-/Schiebetüren in verspiegelter Ausführung		auf Anfrage
Preisschildhalterung für Bord und Wanne, pro lfm	303 899	70,-
Tauwasserschale zum Entleeren	253 655	103,-

IDEAL Kältetechnik GmbH
In der Schörihub 28, 4810 Gmunden, AT
+43 7612 660 61
office@ideal-ake.at

AKE Ausseer Kälte- und Edelstahltechnik GmbH
Pichl 66, 8984 Bad Mitterndorf, AT
+43 3624 211 00
office@ake.at

EINBAUKÜHLVITRINEN

STECKERFERTIG (zentralgekühlt = ohne Aggregatanbau)

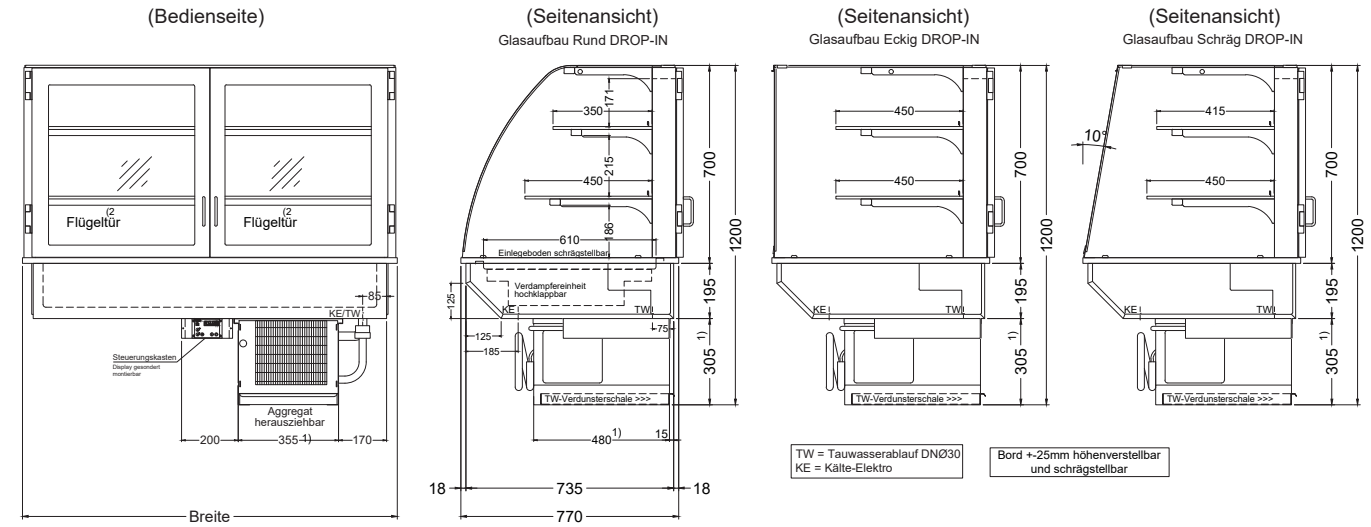

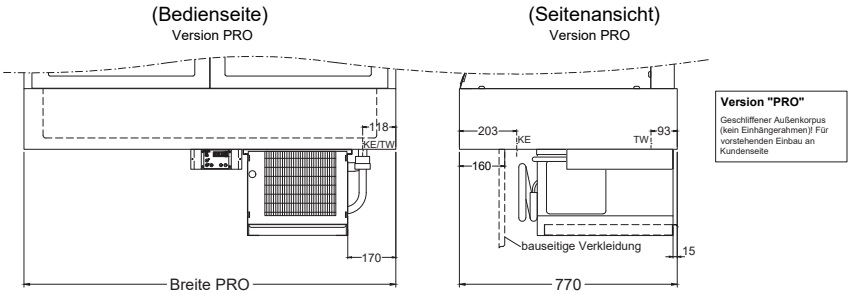

1) Modell "G-51-70-E" mit Aggregatsfachabmessung: (BxTxH) 335 x 480 x 395 mm
Modell "G-177-70-E" mit Aggregatsfachabmessung: (BxTxH) 370 x 520 x 350 mm
2) Modell "G-173-70" = mit isolierten Schiebescheiben (anstelle Flügeltüren)
Modell "G-51-70" = mit einer Flügeltür, Tiefe 785m

ZUBEHÖR UND SONDERAUSSTATTUNG

Elektrische Tauwasserverdunsterschale, 300 Watt	190 215	328,-
Ausführung mit elektronischem Einspritzventil, für zentralgekühlte Modelle		auf Anfrage
Flügel-/Schiebetüren in verspiegelter Ausführung		auf Anfrage
Preisschildhalterung für Bord und Wanne, pro lfm	303 899	70,-
Tauwasserschale zum Entleeren	253 655	103,-

IDEAL Kältetechnik GmbH
In der Schörihub 28, 4810 Gmunden, AT
+43 7612 660 61
office@ideal-ake.at

AKE Ausseer Kälte- und Edelstahltechnik GmbH
Pichl 66, 8984 Bad Mitterndorf, AT
+43 3624 211 00
office@ake.at