CAKE TOWER

Prêt à brancher (sur froid central = sans ajout de groupe)

(Face avant)

CakeTower 53-E
Profondeur 535 mm

CakeTower 78-E
Profondeur 785 mm

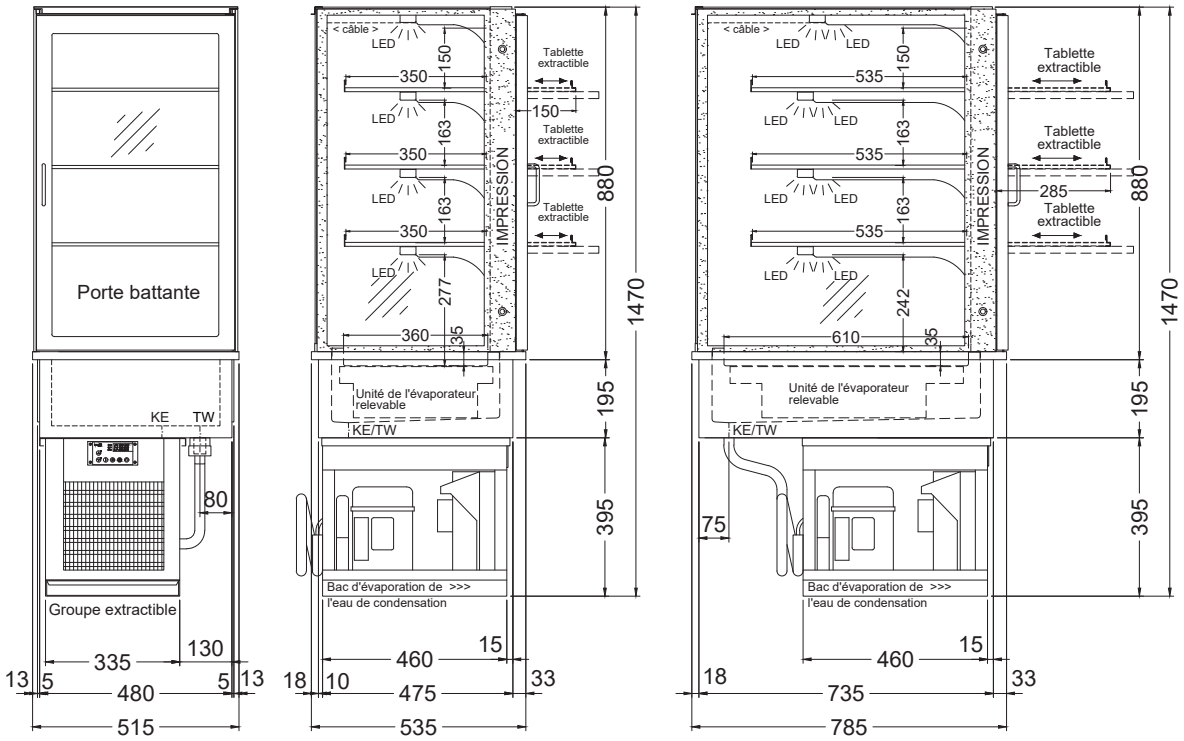

ACCESSOIRES & ÉQUIPEMENTS SPÉCIAUX

Version avec valve d'injection électronique, sur froid central		sur demande

IDEAL Kältetechnik GmbH
In der Schörihub 28, 4810 Gmunden, AT
+43 7612 660 61
office@ideal-ake.at

hors TVA | valable à partir de 05/2022

AKE Ausseer Kälte- und Edelstahltechnik GmbH
Pichl 66, 8984 Bad Mitterndorf, AT
+43 3624 211 00
office@ake.at