AUFTISCHKÜHLVITRINE ISOLIERGLAS

STECKERFERTIG [zentralgekühlt = ohne Aggregat]

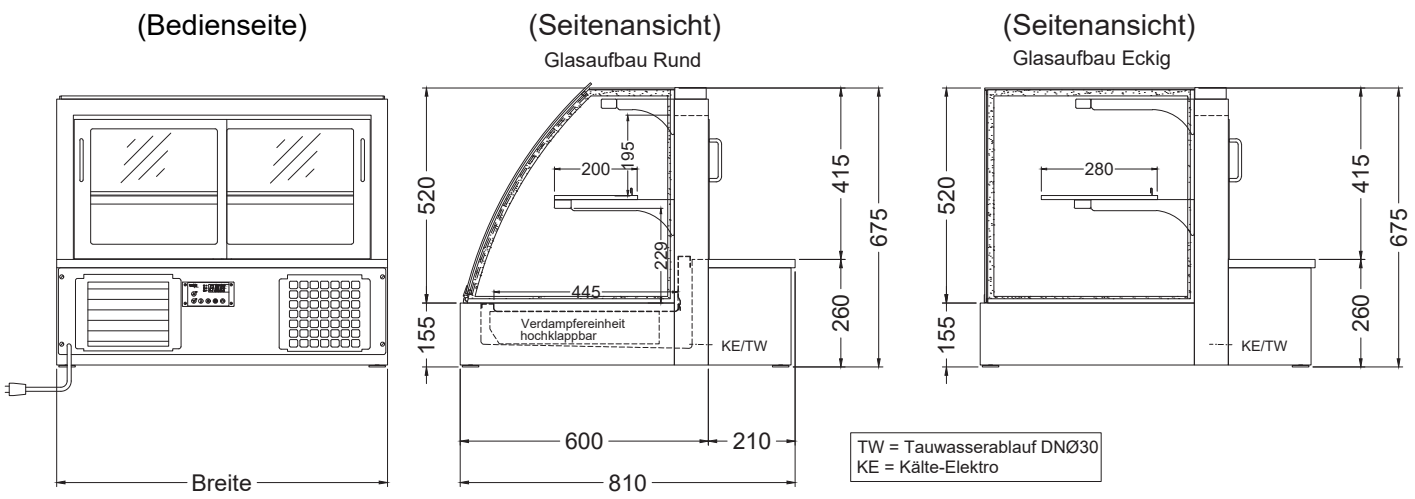

ZUBEHÖR UND SONDERAUSSTATTUNG

Flügel-/Schiebetüren in verspiegelter Ausführung		auf Anfrage
Preisschildhalterung für Bord und Wanne, pro lfm	303 899	70,-

IDEAL Kältetechnik GmbH
In der Schörihub 28, 4810 Gmunden, AT
+43 7612 660 61
office@ideal-ake.at

AKE Ausseer Kälte- und Edelstahltechnik GmbH
Pichl 66, 8984 Bad Mitterndorf, AT
+43 3624 211 00
office@ake.at