SNACKY WK BISTRO

AVEC SOUBASSEMENT

(Vue latérale droit)
réfrigéré

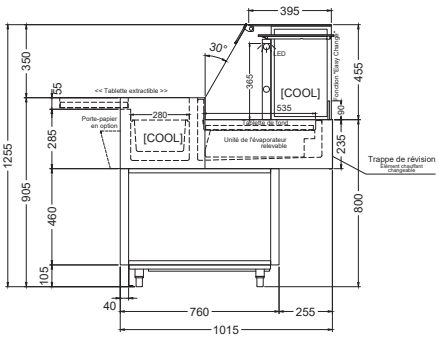

(Côté client)
chaud réfrigéré

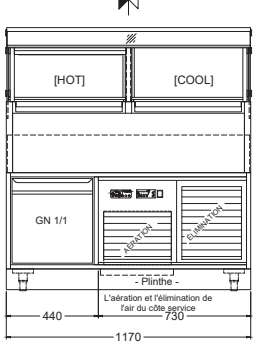

(Vue latérale gauche)
chaud

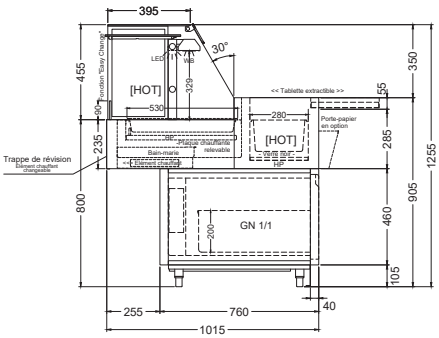

(Détail "Easy Change")

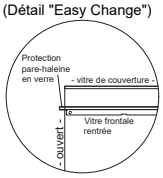

Légende:
TW = Raccordement de l'eau de condensation DNØ30
KE = Système électrique frigorifique
LED = Éclairage
WB = Pont de chaleur
HP = Plaques chauffantes

(vue de haut)

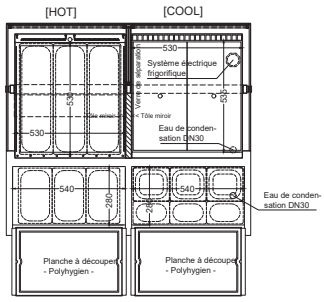

(Côté client)

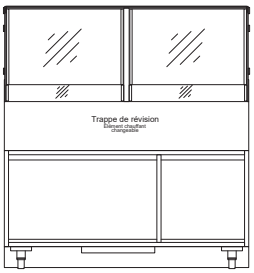

PRÊT À BRANCHER [sur froid central = sans ajout de groupe]

SANS SOUBASSEMENT

(Vue latérale droit)
réfrigéré

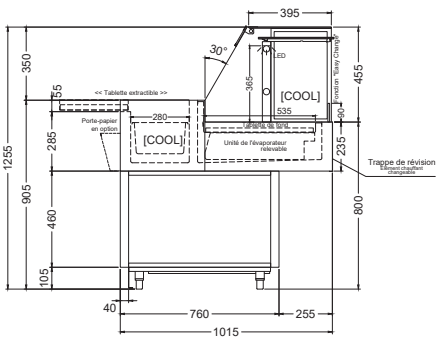

(Côté client)
chaud réfrigéré

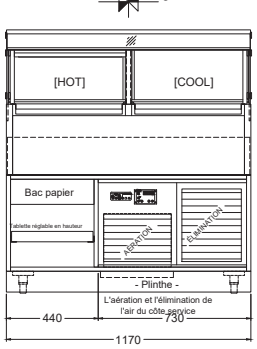

(Vue latérale gauche)
chaud

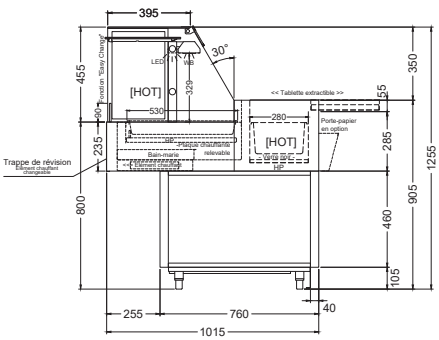

(Détail "Easy Change")

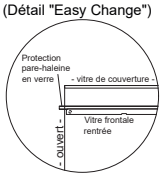

Légende:
TW = Raccordement de l'eau de condensation DNØ30
KE = Système électrique frigorifique
LED = Éclairage
WB = Pont de chaleur
HP = Plaques chauffantes

(vue de haut)

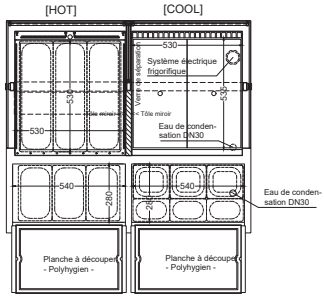

(Côté client)

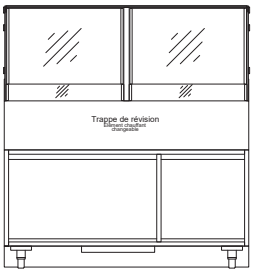

PRÊT À BRANCHER [sur froid central = sans ajout de groupe]

ACCESSOIRES & ÉQUIPEMENTS SPÉCIAUX

Tiroir à surextension au lieu de la porte		M- 290 227	sur demande
Bac électrique d´évaporation de l´eau de condensation	1000 Watt	190 220	809,-
Support papier en option montée	pour Snacky WK Bistro	301 902	228,-
Bac de dégivrage à vider		253 655	103,-

IDEAL Kältetechnik GmbH
In der Schörihub 28, 4810 Gmunden, AT
+43 7612 660 61
office@ideal-ake.at

hors TVA | valable à partir de 05/2022

AKE Ausseer Kälte- und Edelstahltechnik GmbH
Pichl 66, 8984 Bad Mitterndorf, AT
+43 3624 211 00
office@ake.at