KOMBINATIONSVITRINEN

SNACKY WK BISTRO

MIT UNTERBAU

(Seitenansicht Rechts)
gekühlt

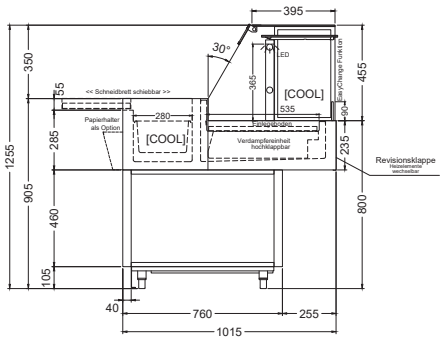

(Kundenseite)
warm gekühlt

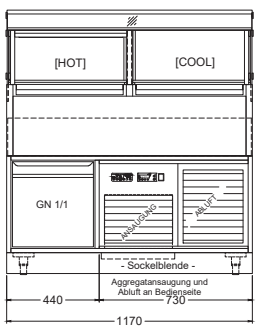

(Seitenansicht Links)
warm

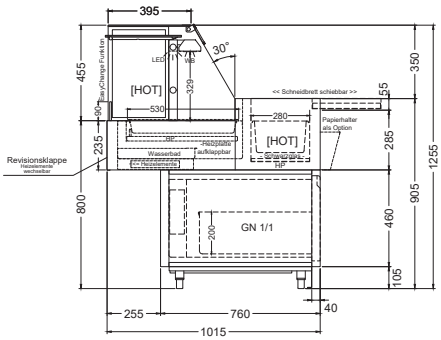

(Detail "Easy Change")

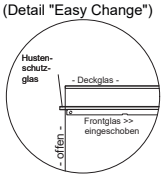

LEGENDE:
TW = Tauwasserablauf DNØ30
KE = Kälte-Elektro
LED = LED-Beleuchtung
WB = Wärmebrücke
HP = Heizplatte

(Grundriss)

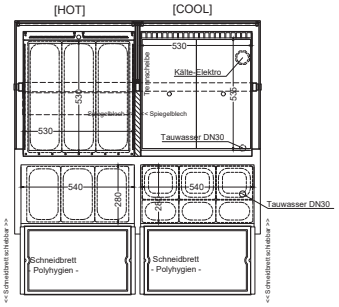

(Kundenseite)

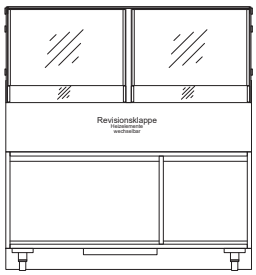

STECKERFERTIG [zentralgekühlt = ohne Aggregat]

OHNE UNTERBAU

(Seitenansicht Rechts)
gekühlt

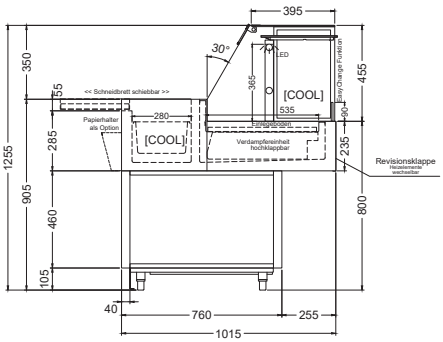

(Kundenseite)
warm gekühlt

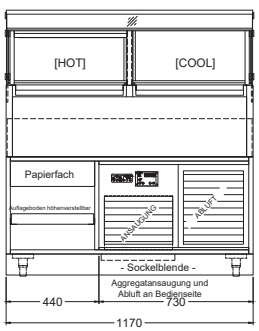

(Seitenansicht Links)
warm

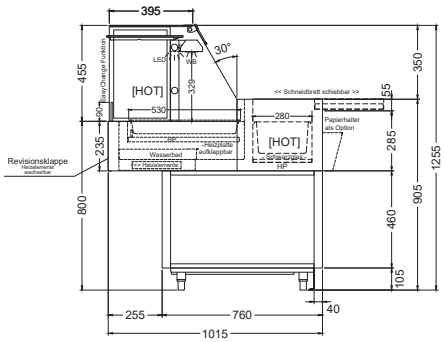

(Detail "Easy Change")

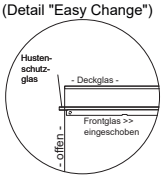

LEGENDE:
TW = Tauwasserablauf DNØ30
KE = Kälte-Elektro
LED = LED-Beleuchtung
WB = Wärmebrücke
HP = Heizplatte

(Grundriss)

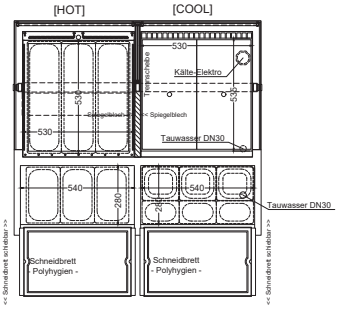

(Kundenseite)

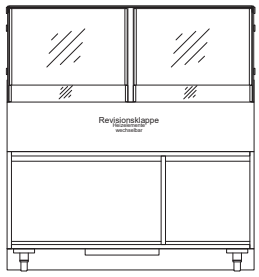

STECKERFERTIG [zentralgekühlt = ohne Aggregat]

ZUBEHÖR UND SONDERAUSSTATTUNG

2 Vollauszüge (anstelle 1 Lade)		M- 290 227	auf Anfrage
Elektrische Tauwasserverdunsterschale	1000 Watt	190 220	809,-
Papierhalter montiert	für Snacky WK Bistro	301 902	228,-
Tauwasserschale zum Entleeren		253 655	103,-

IDEAL Kältetechnik GmbH
In der Schörihub 28, 4810 Gmunden, AT
+43 7612 660 61
office@ideal-ake.at

zzgl. Ust. | gültig ab 05/2022

AKE Ausseer Kälte- und Edelstahltechnik GmbH
Pichl 66, 8984 Bad Mitterndorf, AT
+43 3624 211 00
office@ake.at