KGW

STRUCTURE EN VERRE ARRONDIE

Prêt à brancher (sur froid central = sans ajout de groupe)

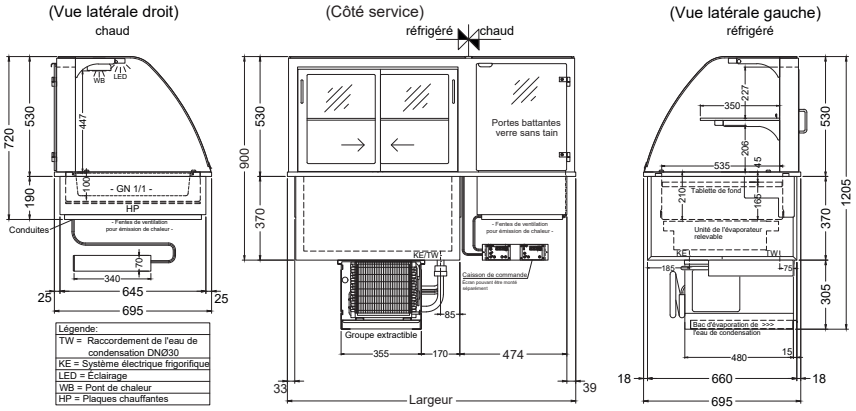

STRUCTURE EN VERRE ANGULAIRE

Prêt à brancher (sur froid central = sans ajout de groupe)

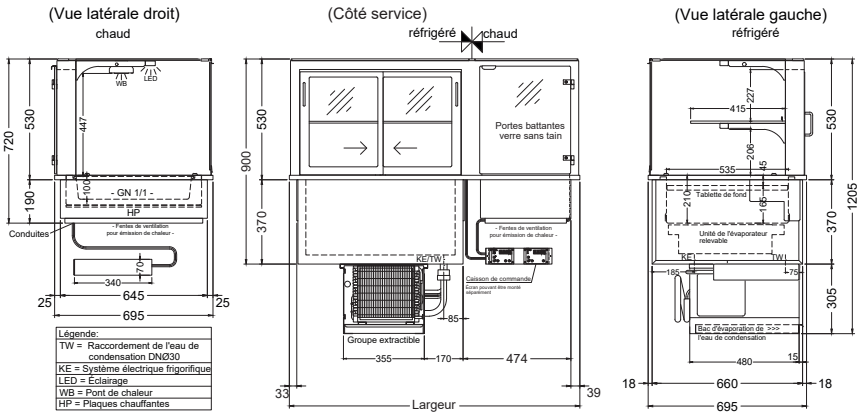

STRUCTURE EN VERRE OBLIQUE

Prêt à brancher (sur froid central = sans ajout de groupe)

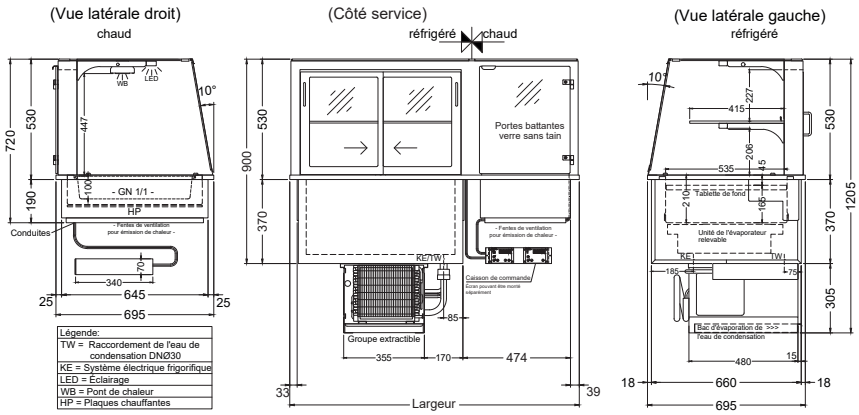

ACCESSOIRES & ÉQUIPEMENTS SPÉCIAUX

Exécution inversée		Supplément		sur demande
Plaque vitrocéramique pour une surface d'exposition GN 1/1	par pièce		393 920	336,-
Bac électrique d´évaporation de l´eau de condensation	300 Watt		190 215	328,-
Version avec valve d'injection électronique	sur froid central			sur demande
Cuve intérieure plate	(35 mm de profondeur)			sans supplément
Support d'étiquettes de prix	le mct		303 899	70,-
Portes coulissantes en version réfléchissante				sur demande
Bac de dégivrage à vider			253 655	103,-

IDEAL Kältetechnik GmbH
In der Schörihub 28, 4810 Gmunden, AT
+43 7612 660 61
office@ideal-ake.at

hors TVA | valable à partir de 05/2022

AKE Ausseer Kälte- und Edelstahltechnik GmbH
Pichl 66, 8984 Bad Mitterndorf, AT
+43 3624 211 00
office@ake.at

KGW

STRUCTURE EN VERRE ARRONDIE

Prêt à brancher (sur froid central = sans ajout de groupe)

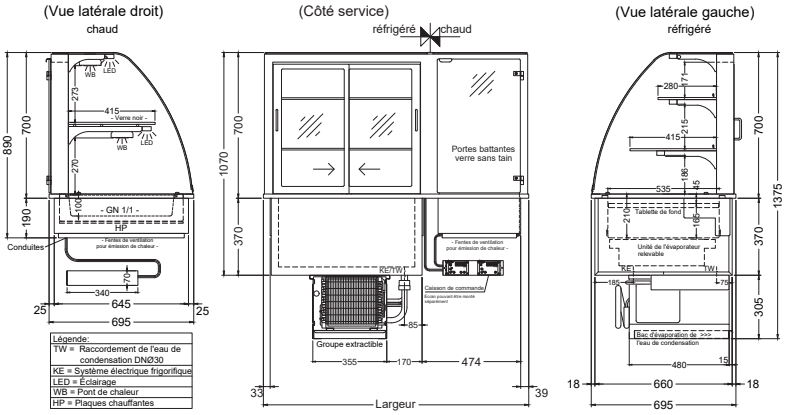

STRUCTURE EN VERRE ANGULAIRE

Prêt à brancher (sur froid central = sans ajout de groupe)

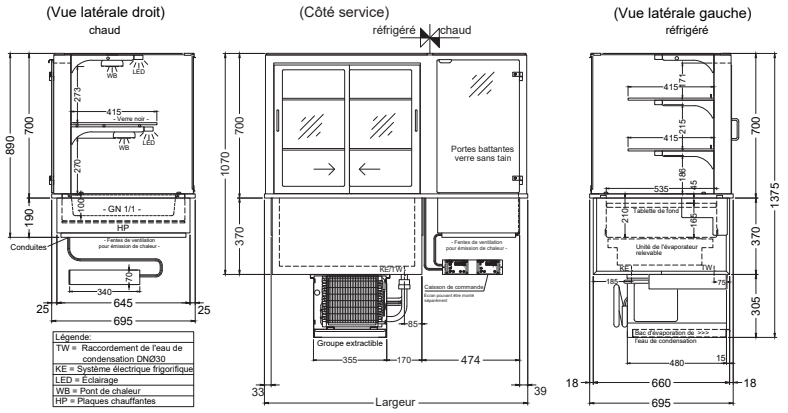

STRUCTURE EN VERRE OBLIQUE

Prêt à brancher (sur froid central = sans ajout de groupe)

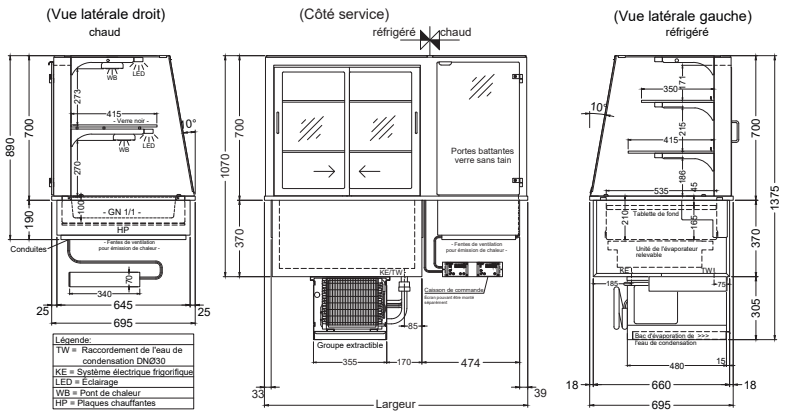

ACCESSOIRES & ÉQUIPEMENTS SPÉCIAUX

Exécution inversée		Supplément		sur demande
Plaque vitrocéramique pour une surface d'exposition GN 1/1	par pièce		393 920	336,-
Bac électrique d´évaporation de l´eau de condensation	300 Watt		190 215	328,-
Version avec valve d'injection électronique	sur froid central			sur demande
Cuve intérieure plate	(35 mm de profondeur)			sans supplément
Support d'étiquettes de prix	le mct		303 899	70,-
Portes coulissantes en version réfléchissante				sur demande
Bac de dégivrage à vider			253 655	103,-

IDEAL Kältetechnik GmbH
In der Schörihub 28, 4810 Gmunden, AT
+43 7612 660 61
office@ideal-ake.at

hors TVA | valable à partir de 05/2022

AKE Ausseer Kälte- und Edelstahltechnik GmbH
Pichl 66, 8984 Bad Mitterndorf, AT
+43 3624 211 00
office@ake.at