HOT MARIE EC

GLASAUFBAU ECKIG

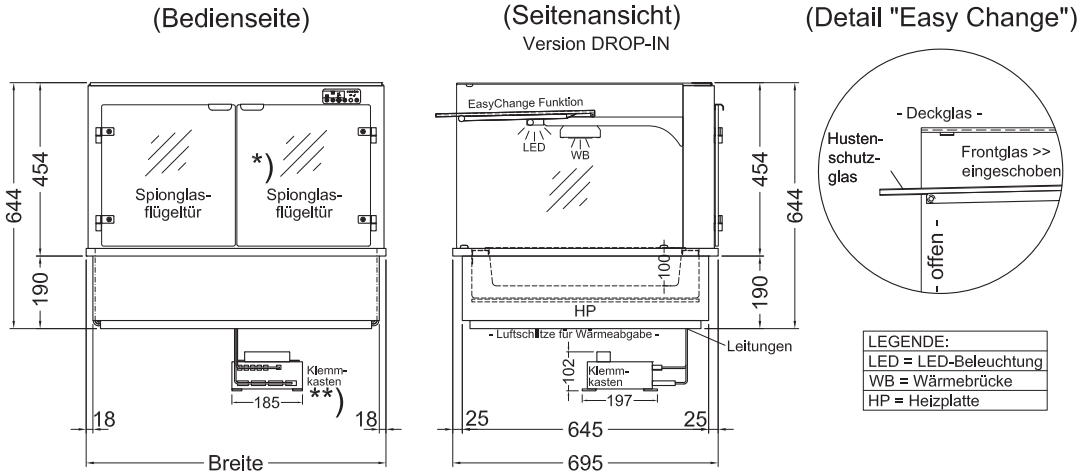

* Modell "W GE-44-45 EC HOT MARIE" = mit einer Flügeltür

** Modell "W GE-146-45 EC HOT MARIE" mit größerem Steuerungskasten (Breite 285mm) - Spannung 400 V / 50 Hz

GLASAUFBAU SCHRÄG

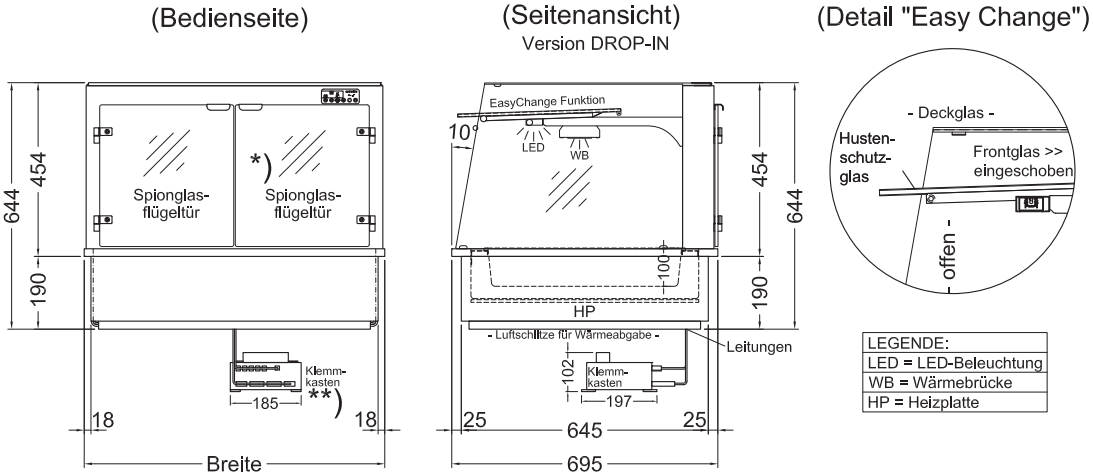

* Modell "W GS-44-45 EC HOT MARIE" = mit einer Flügeltür

** Modell "W GS-146-45 EC HOT MARIE" mit größerem Steuerungskasten (Breite 285mm) - Spannung 400 V / 50 Hz

ZUBEHÖR UND SONDERAUSSTATTUNG

Ceranplatte für Ausstellfläche GN 1/1	pro Stück		393 920	336,-
Preisschildhalterung für Bord und Wanne	pro lfm		303 899	70,-
RAL-Pulverbeschichtung				auf Anfrage
mit Schneidebrett aus Polyhygien	Modell 44	Mehrpreis	529 030	130,-
	Modell 78	Mehrpreis	529 031	219,-
	Modell 112	Mehrpreis	529 032	309,-
	Modell 146	Mehrpreis	529 033	362,-
ohne Flügeltüren an der Bedienseite	Modell 44-45	Minderpreis	529 010	-222,-
	Modell 78-45	Minderpreis	529 011	-425,-
	Modell 112-45	Minderpreis	529 012	-507,-
	Modell 146-45	Minderpreis	529 013	-635,-

IDEAL Kältetechnik GmbH
In der Schörihub 28, 4810 Gmunden, AT
+43 7612 660 61
office@ideal-ake.at

AKE Ausseer Kälte- und Edelstahltechnik GmbH
Pichl 66, 8984 Bad Mitterndorf, AT
+43 3624 211 00
office@ake.at

HOT MARIE EC

GLASAUFBAU ECKIG

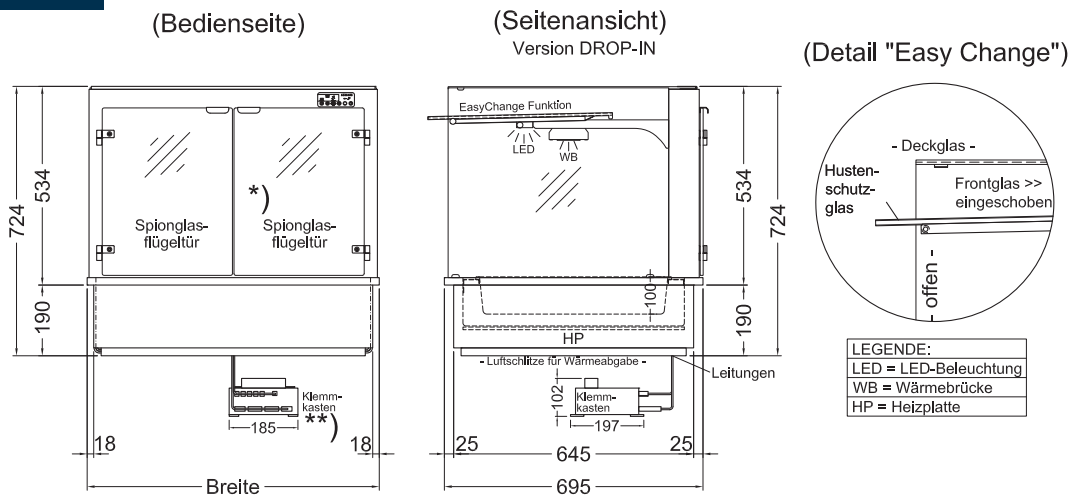

* Modell "W GE-44-53 EC HOT MARIE" = mit einer Flügeltür

** Modell "W GE-146-53 EC HOT MARIE" mit größerem Steuerungskasten (Breite 285mm) - Spannung 400 V / 50 Hz

GLASAUFBAU SCHRÄG

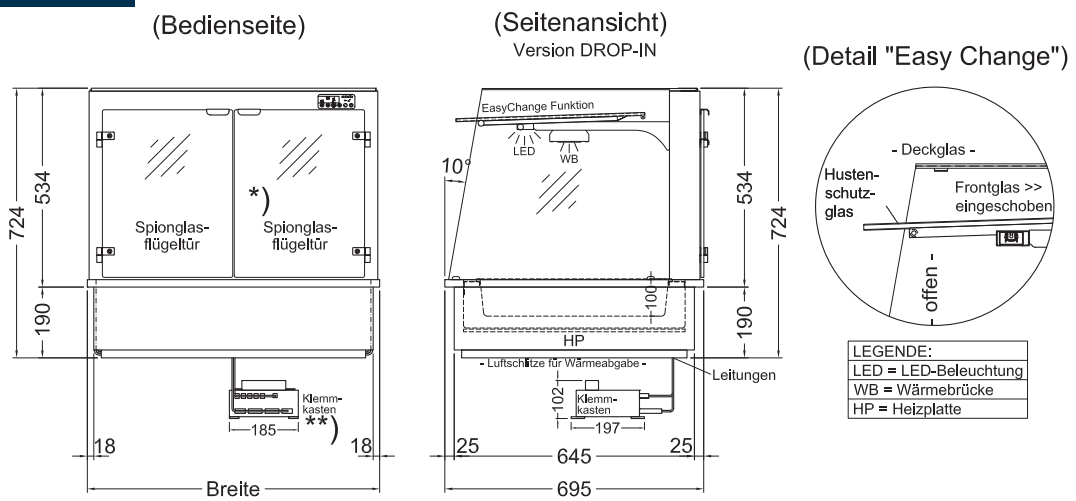

* Modell "W GS-44-53 EC HOT MARIE" = mit einer Flügeltür

** Modell "W GS-146-53 EC HOT MARIE" mit größerem Steuerungskasten (Breite 285mm) - Spannung 400 V / 50 Hz

ZUBEHÖR UND SONDERAUSSTATTUNG

Ceranplatte für Ausstellfläche GN 1/1	pro Stück		393 920	336,-
Preisschildhalterung für Bord und Wanne	pro lfm		303 899	70,-
RAL-Pulverbeschichtung				auf Anfrage
mit Schneidebrett aus Polyhygien	Modell 44	Mehrpreis	529 030	130,-
	Modell 78	Mehrpreis	529 031	219,-
	Modell 112	Mehrpreis	529 032	309,-
	Modell 146	Mehrpreis	529 033	362,-
ohne Flügeltüren an der Bedienseite	Modell 44-53	Minderpreis	529 015	-222,-
	Modell 78-53	Minderpreis	529 016	-425,-
	Modell 112-53	Minderpreis	529 017	-507,-
	Modell 146-53	Minderpreis	529 018	-635,-

IDEAL Kältetechnik GmbH
In der Schörihub 28, 4810 Gmunden, AT
+43 7612 660 61
office@ideal-ake.at

AKE Ausseer Kälte- und Edelstahltechnik GmbH
Pichl 66, 8984 Bad Mitterndorf, AT
+43 3624 211 00
office@ake.at