# VITRINES RÉCHAUFFANTES À ENCASTRER

## STRUCTURE EN VERRE ARRONDIE

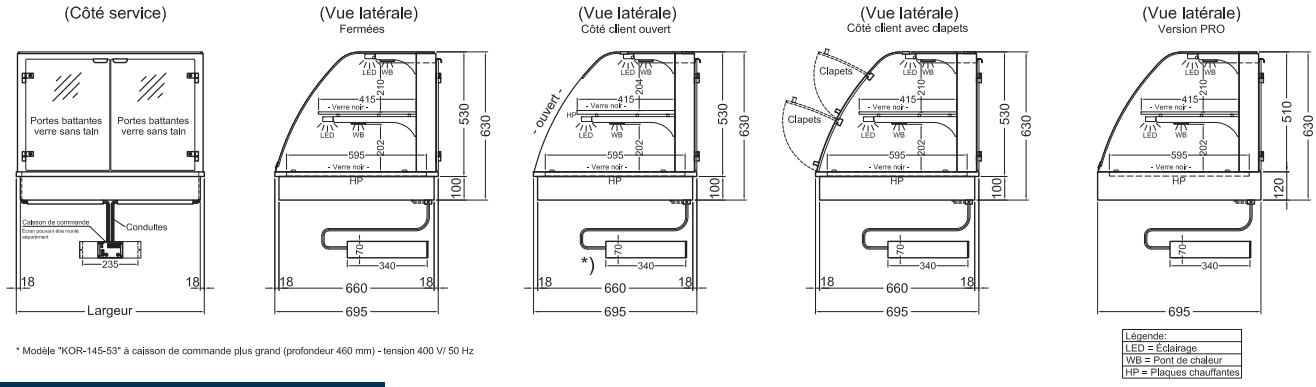


* Modèle "KOR-145-53" à caisson de commande plus grand (profondeur 460 mm) - tension 400 V/ 50 Hz

## STRUCTURE EN VERRE ANGULAIRE

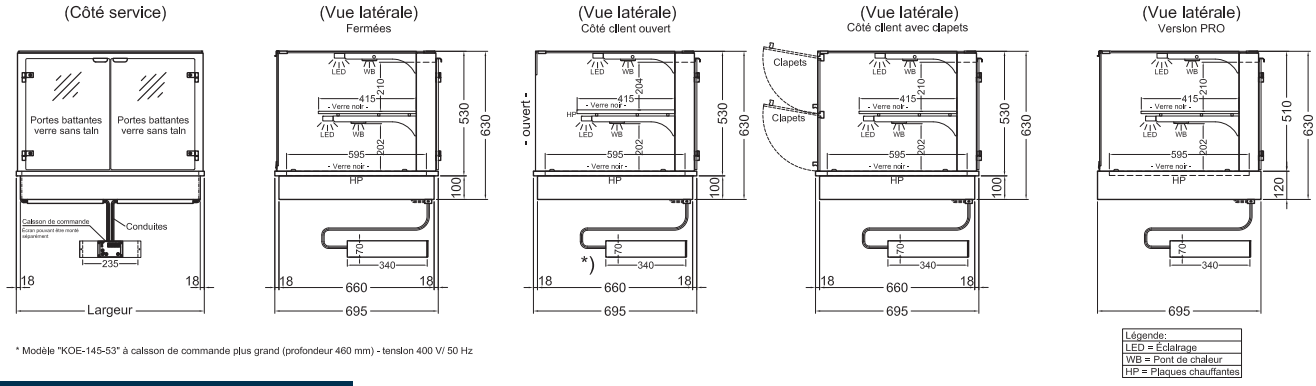


* Modèle "KOE-145-53" à caisson de commande plus grand (profondeur 460 mm) - tension 400 V/ 50 Hz

## STRUCTURE EN VERRE OBLIQUE

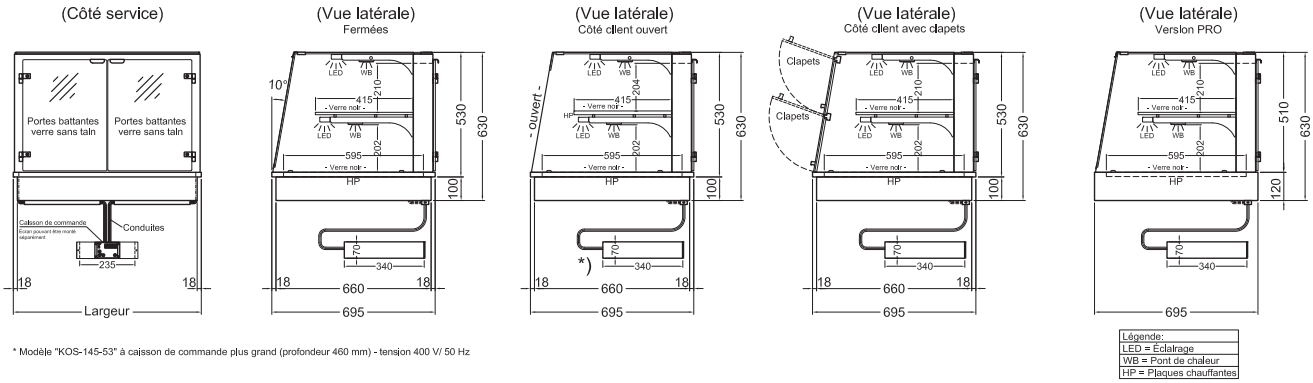


* Modèle "KOS-145-53" à caisson de commande plus grand (profondeur 460 mm) - tension 400 V/ 50 Hz

## ACCESSOIRES & ÉQUIPEMENTS SPÉCIAUX

| | | | | |
|---|---|---|---|---|
| Support d'étiquettes de prix | le mct | | 303 899 | 70,- |
| Revêtement par poudre RAL | | | | sur demande |
| avec planche à découper en Polyhygien | Modèle 112 | Supplément | 529 032 | 309,- |
| | Modèle 80 | Supplément | 529 034 | 219,- |
| | Modèle 145 | Supplément | 529 035 | 397,- |
| sans portes battantes (ouvert côté service) | Modèle 80 | | | sans supplément |
| | Modèle 112 | | | sans supplément |
| | Modèle 145 | | | sans supplément |
| sans tablette intermédiaire (vitrines réchauffantes ouvertes) | Modèle 80 | réduction | | sur demande |
| | Modèle 112 | réduction | | sur demande |
| | Modèle 145 | réduction | | sur demande |
| sans tablette intermédiaire (vitrines réchauffantes fermées) | Modèle 80 | réduction | | sur demande |
| | Modèle 112 | réduction | | sur demande |
| | Modèle 145 | réduction | | sur demande |

**IDEAL Kältetechnik GmbH**
In der Schörihub 28, 4810 Gmunden, AT
+43 7612 660 61
office@ideal-ake.at

hors TVA | valable à partir de 05/2022

**AKE Ausseer Kälte- und Edelstahltechnik GmbH**
Pichl 66, 8984 Bad Mitterndorf, AT
+43 3624 211 00
office@ake.at

# VITRINES RÉCHAUFFANTES À ENCASTRER

## STRUCTURE EN VERRE ARRONDIE

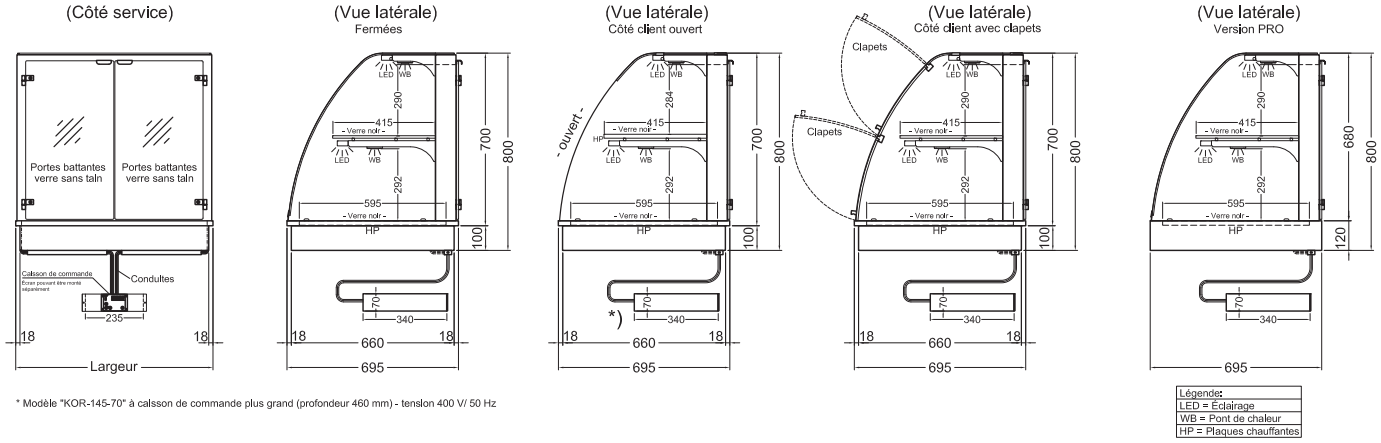


* Modèle "KOR-145-70" à calsson de commande plus grand (profondeur 460 mm) - tenslon 400 V/ 50 Hz

## STRUCTURE EN VERRE ANGULAIRE

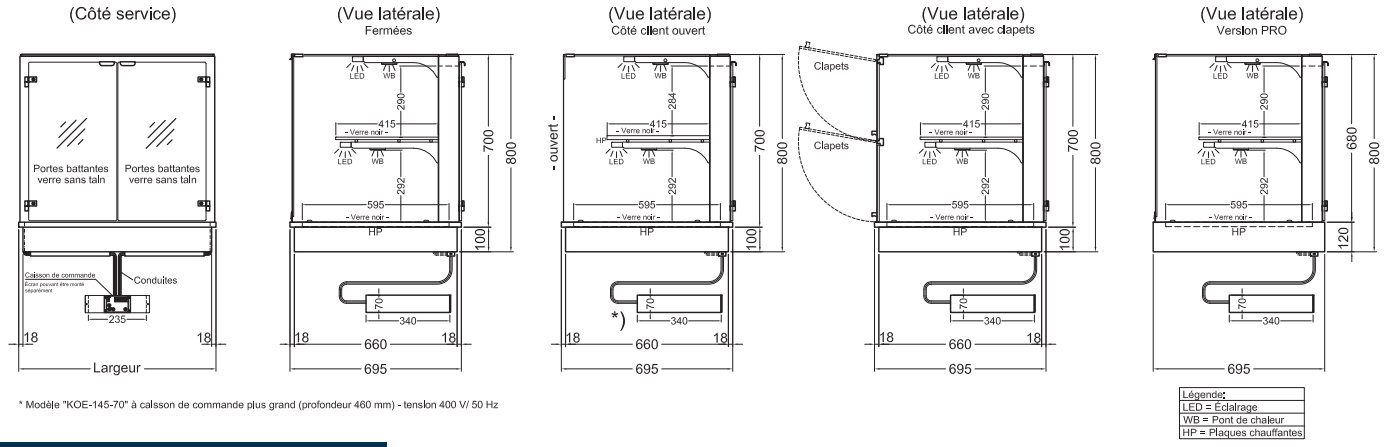


* Modèle "KOE-145-70" à calsson de commande plus grand (profondeur 460 mm) - tenslon 400 V/ 50 Hz

## STRUCTURE EN VERRE OBLIQUE

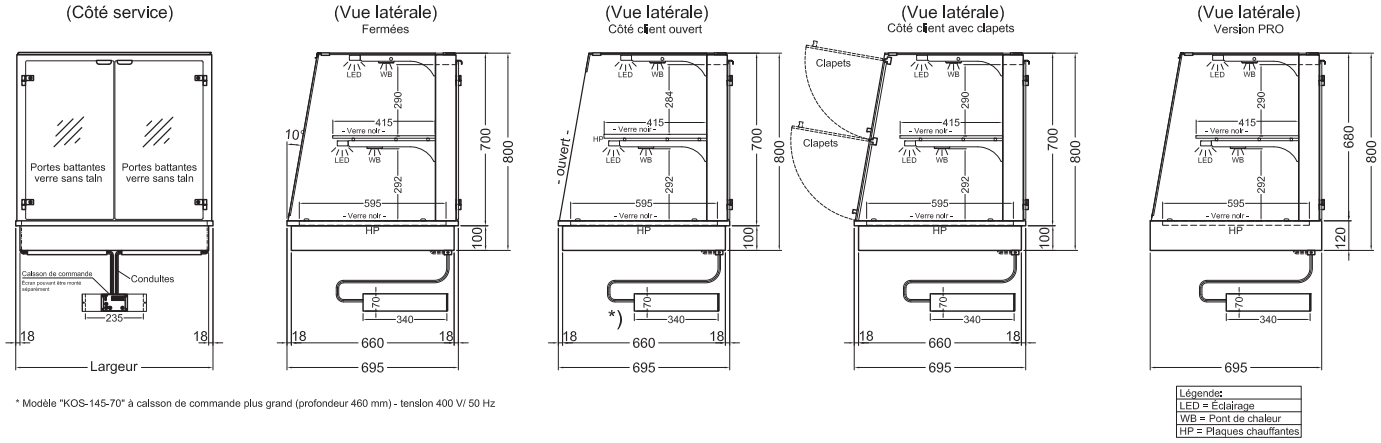


* Modèle "KOS-145-70" à calsson de commande plus grand (profondeur 460 mm) - tenslon 400 V/ 50 Hz

## ACCESSOIRES & ÉQUIPEMENTS SPÉCIAUX

| | | | | |
|---|---|---|---|---|
| Support d'étiquettes de prix | le mct | | 303 899 | 70,- |
| Revêtement par poudre RAL | | | | sur demande |
| avec planche à découper en Polyhygien | Modèle 112 | Supplément | 529 032 | 309,- |
| | Modèle 80 | Supplément | 529 034 | 219,- |
| | Modèle 145 | Supplément | 529 035 | 397,- |
| sans portes battantes (ouvert côté service) | Modèle 80 | | | sans supplément |
| | Modèle 112 | | | sans supplément |
| | Modèle 145 | | | sans supplément |

**IDEAL Kältetechnik GmbH**
In der Schörihub 28, 4810 Gmunden, AT
+43 7612 660 61
office@ideal-ake.at

hors TVA | valable à partir de 05/2022

**AKE Ausseer Kälte- und Edelstahltechnik GmbH**
Pichl 66, 8984 Bad Mitterndorf, AT
+43 3624 211 00
office@ake.at