EINBAUWÄRMEVITRINEN

GLASAUFBAU RUND

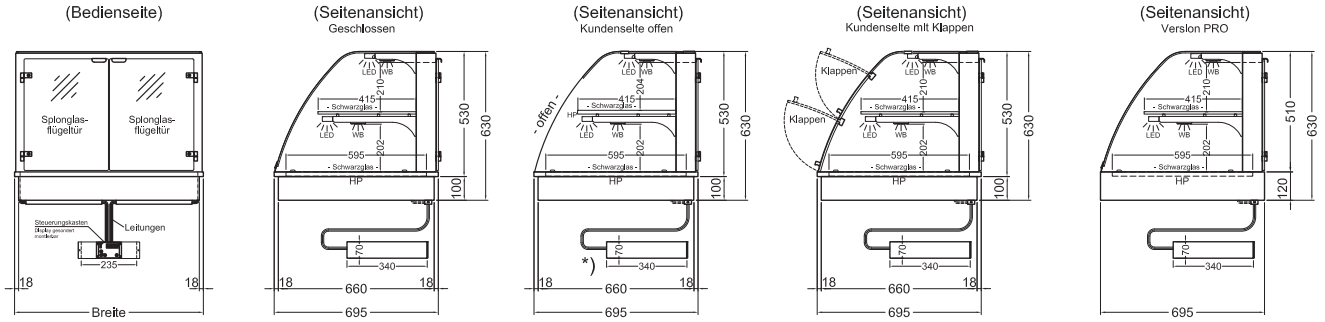

* Modell "KOR-145-53" mit größerem Steuerungskasten (Tiefe 460mm) - Spannung 400 V / 50 Hz

LEGENDE:
LED = LED-Beleuchtung
WB = Wärmebrücke
HP = Heizplatte

GLASAUFBAU ECKIG

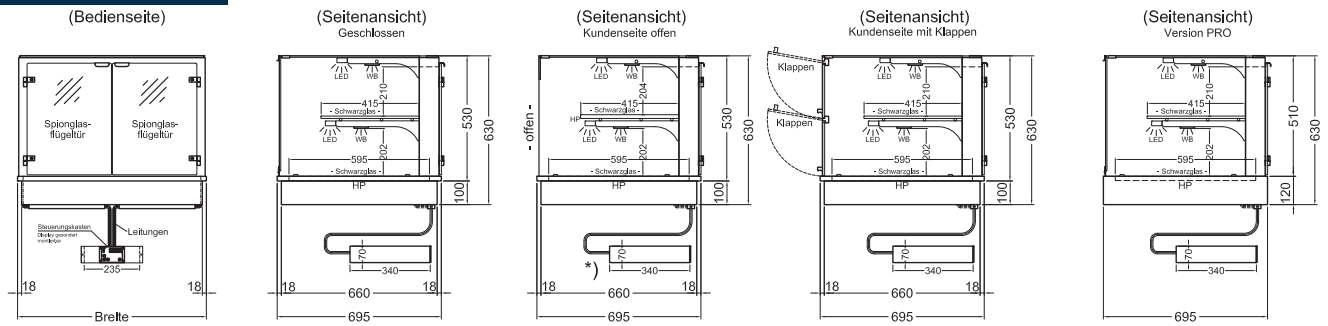

* Modell "KOE-145-53" mit größerem Steuerungskasten (Tiefe 460mm) - Spannung 400 V / 50 Hz

LEGENDE:
LED = LED-Beleuchtung
WB = Wärmebrücke
HP = Heizplatte

GLASAUFBAU SCHRÄG

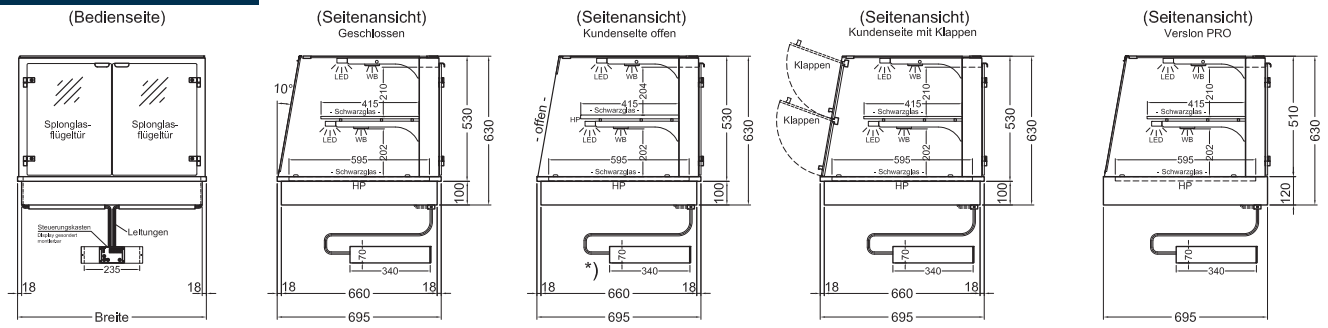

* Modell "KOS-145-53" mit größerem Steuerungskasten (Tiefe 460mm) - Spannung 400 V / 50 Hz

LEGENDE:
LED = LED-Beleuchtung
WB = Wärmebrücke
HP = Heizplatte

ZUBEHÖR UND SONDERAUSSTATTUNG

Preisschildhalterung für Bord und Wanne	pro lfm		303 899	70,-
RAL-Pulverbeschichtung				auf Anfrage
mit Schneidebrett aus Polyhygien	Modell 112	Mehrpreis	529 032	309,-
	Modell 80	Mehrpreis	529 034	219,-
	Modell 145	Mehrpreis	529 035	397,-
ohne Flügeltüren (an der Bedienseite offen)	Modell 80			ohne Mehrpreis
	Modell 112			ohne Mehrpreis
	Modell 145			ohne Mehrpreis
ohne Zwischenbord (offene Wärmevitrine)	Modell 80	Minderpreis		auf Anfrage
	Modell 112	Minderpreis		auf Anfrage
	Modell 145	Minderpreis		auf Anfrage
ohne Zwischenbord geschlossene Wärmevitrine)	Modell 80	Minderpreis		auf Anfrage
	Modell 112	Minderpreis		auf Anfrage
	Modell 145	Minderpreis		auf Anfrage

zzgl. Ust. | gültig ab 05/2022

IDEAL Kältetechnik GmbH
In der Schörihub 28, 4810 Gmunden, AT
+43 7612 660 61
office@ideal-ake.at

AKE Ausseer Kälte- und Edelstahltechnik GmbH
Pichl 66, 8984 Bad Mitterndorf, AT
+43 3624 211 00
office@ake.at

EINBAUWÄRMEVITRINEN

GLASAUFBAU RUND

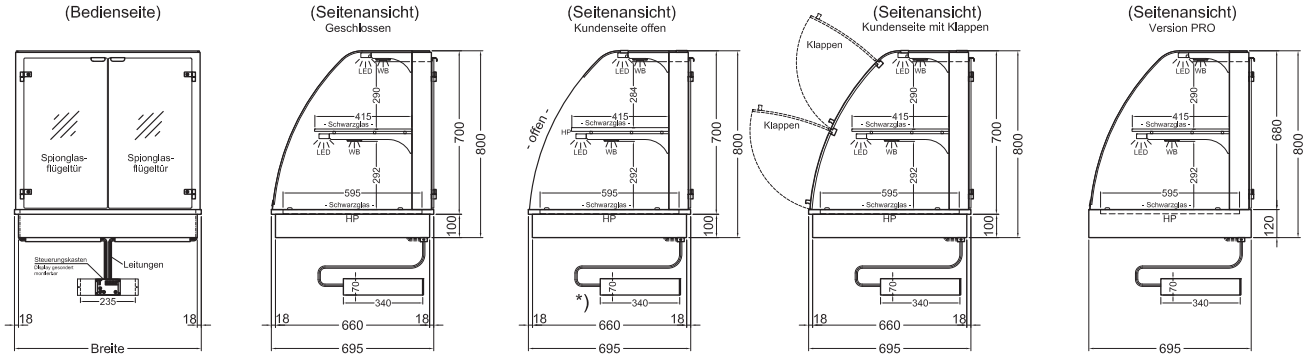

* Modell "KOR-145-70" mit größerem Steuerungskasten (Tiefe 460mm) - Spannung 400 V / 50 Hz

LEGENDE:
LED = LED-Beleuchtung
WB = Wärmebrücke
HP = Heizplatte

GLASAUFBAU ECKIG

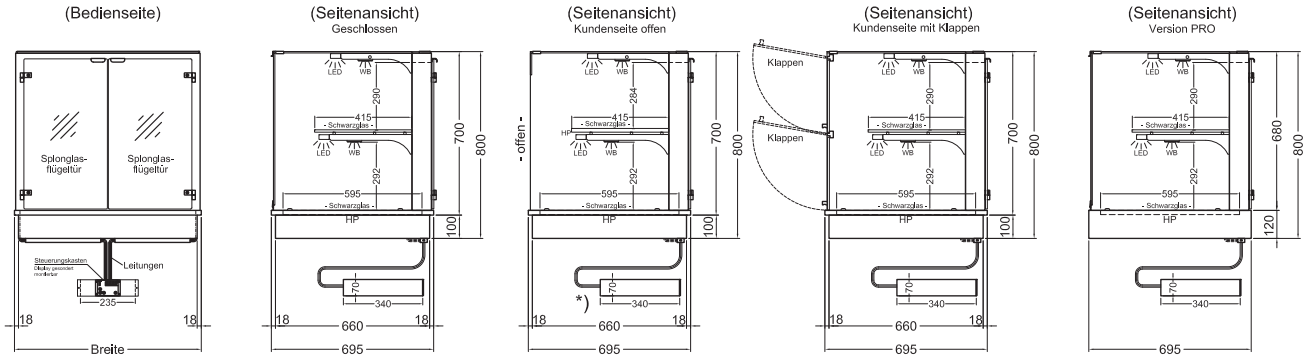

* Modell "KOE-145-70" mit größerem Steuerungskasten (Tiefe 460mm) - Spannung 400 V / 50 Hz

LEGENDE:
LED = LED-Beleuchtung
WB = Wärmebrücke
HP = Heizplatte

GLASAUFBAU SCHRÄG

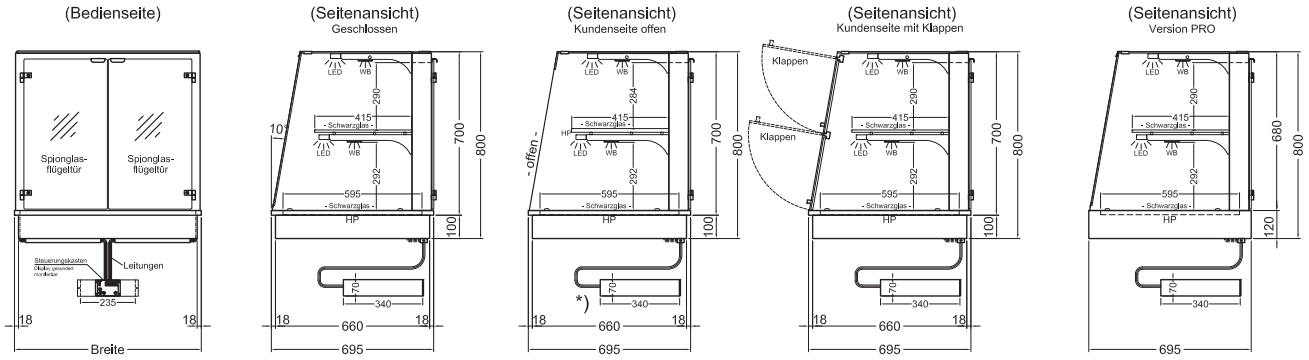

* Modell "KOS-145-70" mit größerem Steuerungskasten (Tiefe 460mm) - Spannung 400 V / 50 Hz

LEGENDE:
LED = LED-Beleuchtung
WB = Wärmebrücke
HP = Heizplatte

ZUBEHÖR UND SONDERAUSSTATTUNG

Preisschildhalterung für Bord und Wanne	pro lfm		303 899	70,-
RAL-Pulverbeschichtung				auf Anfrage
mit Schneidebrett aus Polyhygien	Modell 112	Mehrpreis	529 032	309,-
	Modell 80	Mehrpreis	529 034	219,-
	Modell 145	Mehrpreis	529 035	397,-
ohne Flügeltüren (an der Bedienseite offen)	Modell 80			ohne Mehrpreis
	Modell 112			ohne Mehrpreis
	Modell 145			ohne Mehrpreis

IDEAL Kältetechnik GmbH
In der Schörihub 28, 4810 Gmunden, AT
+43 7612 660 61
office@ideal-ake.at

zzgl. Ust. | gültig ab 05/2022

AKE Ausseer Kälte- und Edelstahltechnik GmbH
Pichl 66, 8984 Bad Mitterndorf, AT
+43 3624 211 00
office@ake.at