CRUSHED ICE WANNE

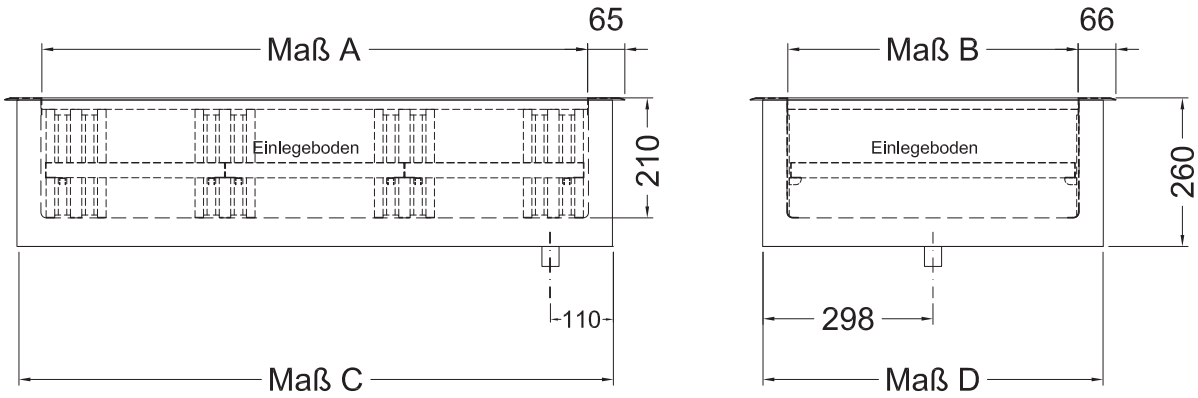

Sonderausstattung: Indirekte Beleuchung in LED unterhalb Einlegeboden (gewünschter Farbton auf Anfrage)

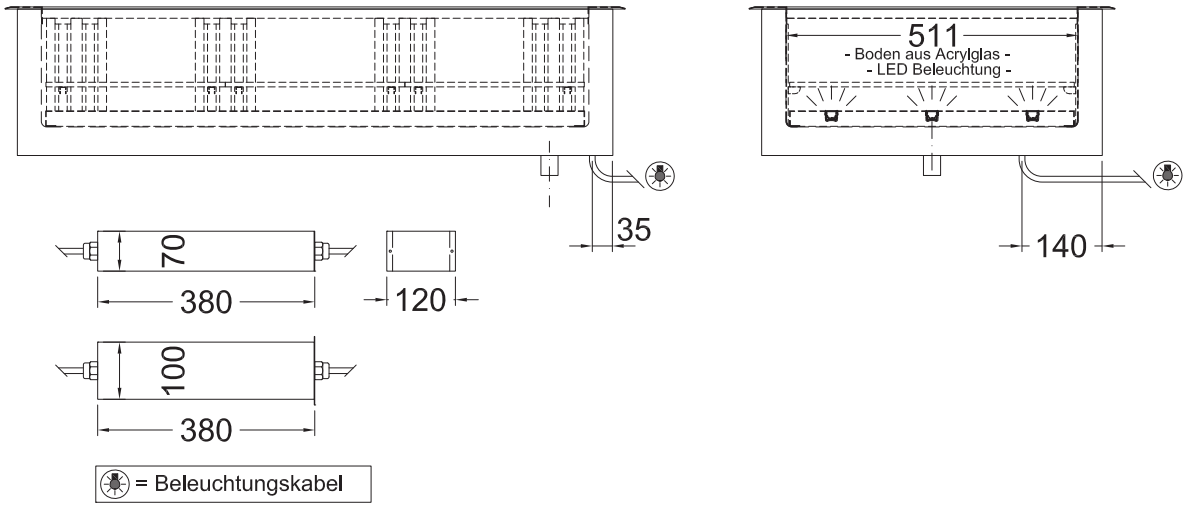

ZUBEHÖR UND SONDERAUSSTATTUNG

Absperrventil für Bodenablauf		253 650	243,-
Indirekte Beleuchtung inkl. transparentem Einlegeboden			auf Anfrage
Ohne Einbaurahmen 1/1 für EBS/Crush	Minderpreis	253 501	-244,-
Ohne Einbaurahmen 2/1 für EBS/Crush	Minderpreis	253 511	-284,-
Ohne Einbaurahmen 3/1 für EBS/Crush	Minderpreis	253 531	-358,-
Ohne Einbaurahmen 4/1 für EBS/Crush	Minderpreis	253 541	-433,-
Ohne Einbaurahmen 5/1 für EBS/Crush	Minderpreis	253 546	-489,-
Ohne Einbaurahmen 6/1 für EBS/Crush	Minderpreis	253 547	-541,-

IDEAL Kältetechnik GmbH
In der Schörihub 28, 4810 Gmunden, AT
+43 7612 660 61
office@ideal-ake.at

AKE Ausseer Kälte- und Edelstahltechnik GmbH
Pichl 66, 8984 Bad Mitterndorf, AT
+43 3624 211 00
office@ake.at