CUVE À GLACE PILÉE

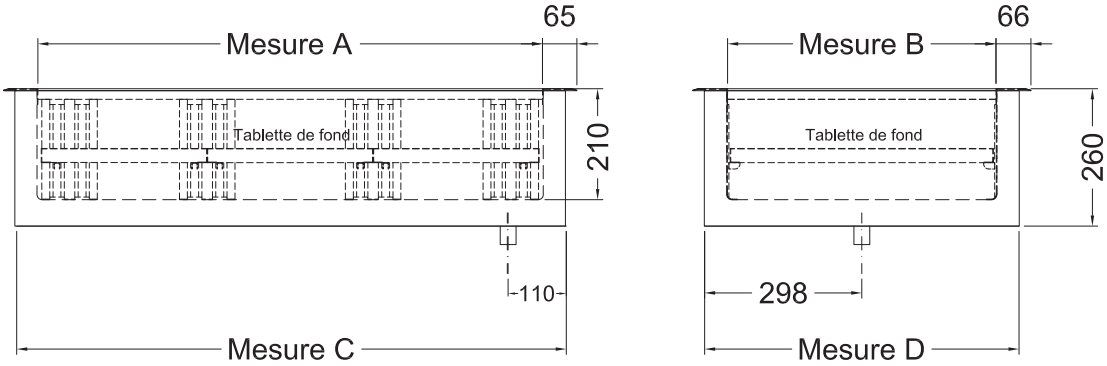

Équipement en option : èclairage indirect à LED au-dessous du fond à insérer (couleur désirée sur demande)

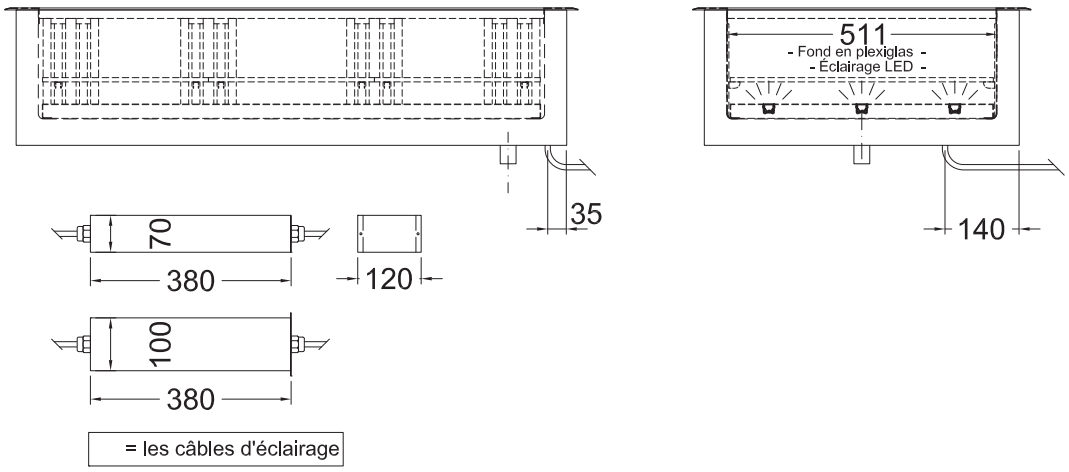

ACCESSOIRES & ÉQUIPEMENTS SPÉCIAUX

Sans cadre de montage 1/1 pour EBS/Crush	réduction	253 501	-244,-
Sans cadre de montage 3/1 pour EBS/Crush	réduction	253 531	-358,-
Sans cadre de montage 4/1 pour EBS/Crush	réduction	253 541	-433,-
Sans cadre de montage 5/1 pour EBS/Crush	réduction	253 546	-489,-
Sans cadre de montage 2/1 pour EBS/Crush	réduction	253 511	-284,-
Sans cadre de montage 6/1 pour EBS/Crush	réduction	253 547	-541,-
Soupape d'arrêt pour écoulement au sol		253 650	243,-
Éclairage indirect, y compris étagère transparente			sur demande