CUVE RÉFRIGÉRÉE À ENCASTRER EBS

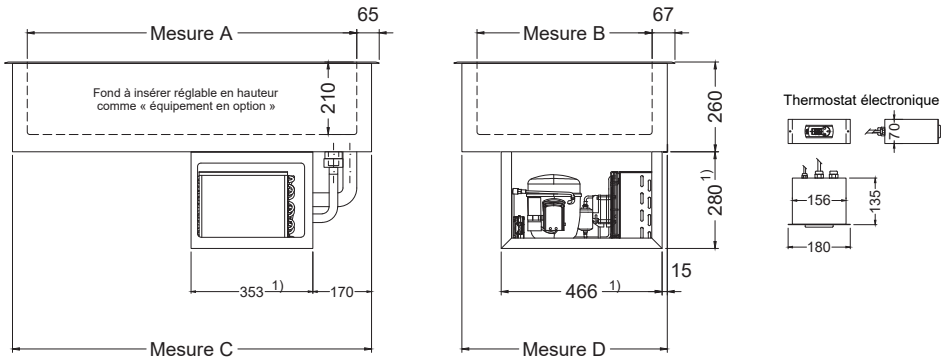

Prêt à brancher

1) Sur le modèle « EBS 1/1-E », les dimensions du compartiment du groupe sont (LxPxH) 353 x 564 x 280 mm
Sur le modèle « EBS 2/1 L-E », le compartiment du groupe est monté longitudinalement

Sur froid central

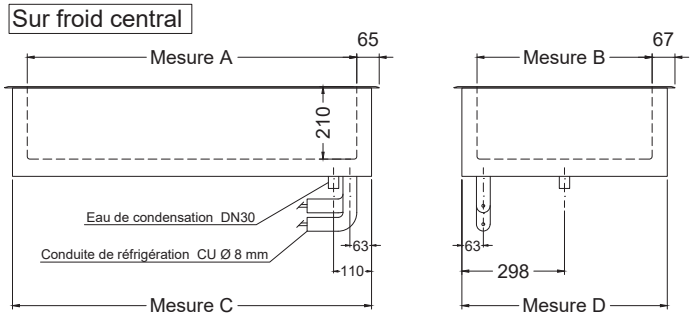

Accessoires

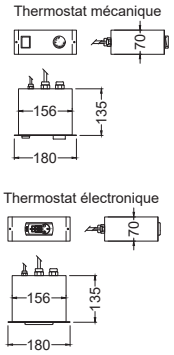

! Nota bene : tubes de contact pour les modèles EBS 2/1 L et EBS 6/1 seulement bilatéralement

ACCESSOIRES & ÉQUIPEMENTS SPÉCIAUX

Bac de dégivrage à vider		253 655	103,-
Bac de dégivrage à vider, pour EBS 2/1L		253 654	103,-
Fond à insérer 1/1 réglable en hauteur, pour EBS		253 600	164,-
Fond à insérer 2/1 réglable en hauteur, pour EBS		253 601	217,-
Protection du condensateur		253 610	103,-
Réglettes d´appui pour récipients GN EBS, Traverse 325 mm		290 361	33,-
Réglettes d´appui pour récipients GN EBS, réglette longitudinale 530 mm		290 360	43,-
Sans cadre de montage 1/1 pour EBS/Crush	réduction	253 501	-284,-
Sans cadre de montage 2/1 pour EBS	réduction	253 521	-326,-
Sans cadre de montage 3/1 pour EBS/Crush	réduction	253 531	-358,-
Sans cadre de montage 4/1 pour EBS/Crush	réduction	253 541	-433,-
Sans cadre de montage 5/1 pour EBS/Crush	réduction	253 546	-489,-
Sans cadre de montage 6/1 pour EBS/Crush	réduction	253 547	-541,-
Sans cadre de montage 6/1 pour EBS/Crush	réduction	253 511	-284,-
Soupape de détente pour froid statique, (préciser le réfrigérant et le type de vanne)		190 210	227,-
Thermostat mécanique; froid statique, dans un boîtier en acier inoxydable pour les modèles sur froid central		253 625	160,-
Thermostat électronique; froid statique, dans un boîtier en acier inoxydable pour les modèles sur froid central		253 626	416,-

IDEAL Kältetechnik GmbH
In der Schörihub 28, 4810 Gmunden, AT
+43 7612 660 61
office@ideal-ake.at

AKE Ausseer Kälte- und Edelstahltechnik GmbH
Pichl 66, 8984 Bad Mitterndorf, AT
+43 3624 211 00
office@ake.at