BAKERY S

STECKERFERTIG (zentralgekühlt = ohne Aggregatanbau)

(Bedienseite)

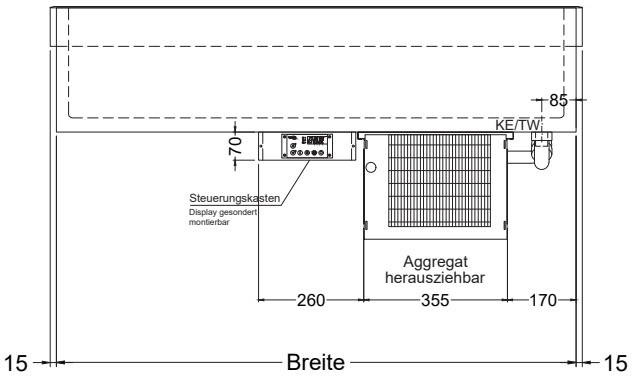

(Seitenansicht)

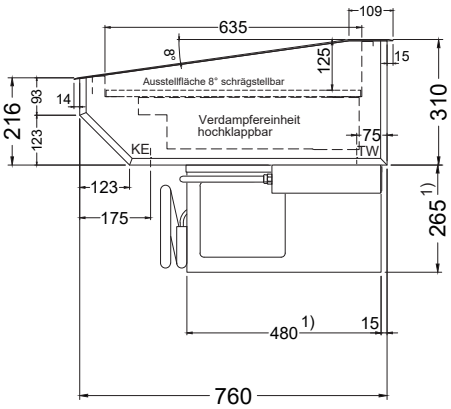

(Kundenseite)

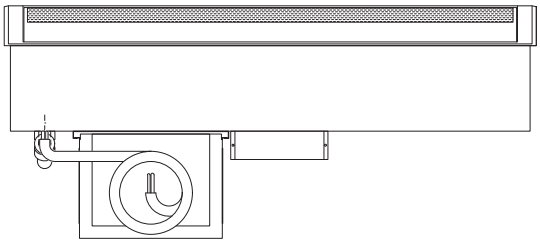

Optional:
Tauwasserverdunstung mittels Heißgas

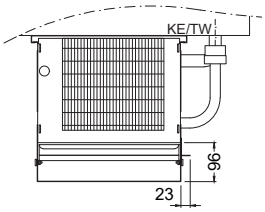

Optional:
elektrische Tauwasser-verdunsterschale (1000 W)
(für zentralgekühlte Modelle)

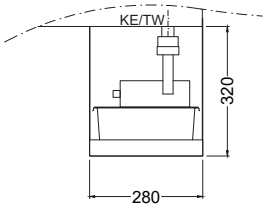

TW = Tauwasserablauf DNØ30
KE = Kälte-Elektro

Steuerungskasten für zentralgekühlte Modelle:

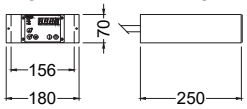

1) bei Modell "BAKERY S 4-E" beträgt die Aggregatsfachabmessung (BxTxH) 370 x 520 x 310 mm

ZUBEHÖR UND SONDERAUSSTATTUNG

Ausführung mit elektronischem Einspritzventil, für zentralgekühlte Modelle			auf Anfrage
Elektrische Tauwasserverdunsterschale, 1000 Watt		190 220	809,-
Kondensatorschutz		253 610	103,-
Ohne Steuerung bei zentralgekühlten Modellen	Minderpreis	253 657	-292,-
Tauwasserschale zum Entleeren		253 655	103,-

IDEAL Kältetechnik GmbH
In der Schörihub 28, 4810 Gmunden, AT
+43 7612 660 61
office@ideal-ake.at

AKE Ausseer Kälte- und Edelstahltechnik GmbH
Pichl 66, 8984 Bad Mitterndorf, AT
+43 3624 211 00
office@ake.at