BAKERY S

Prêt à brancher (sur froid central = sans ajout de groupe)

(Côté service)

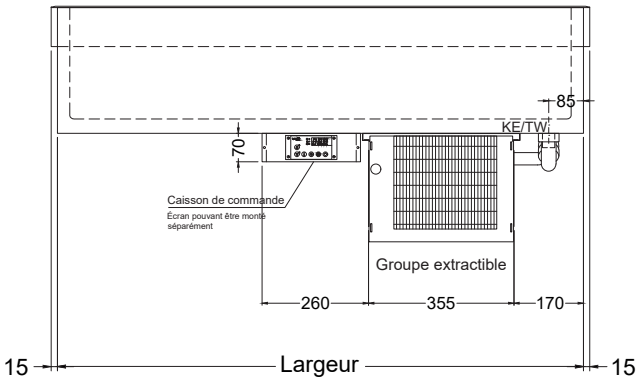

(Vue latérale)

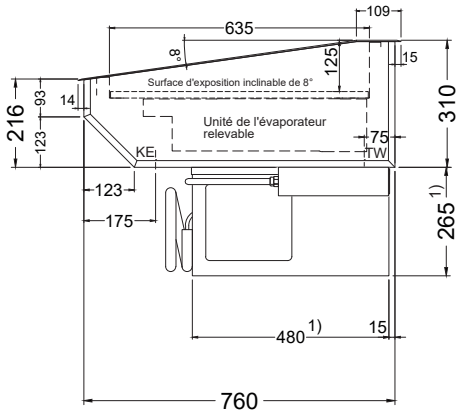

(Côté client)

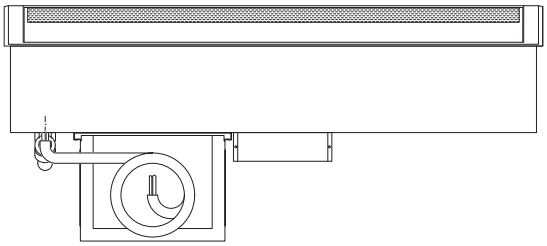

En option:
évaporation de l'eau de condensation au moyen de gaz chaud

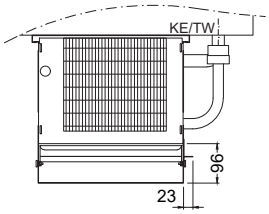

En option:
Bac électrique d'évaporation de l'eau de condensation (1000 watts)
(sur froid central)

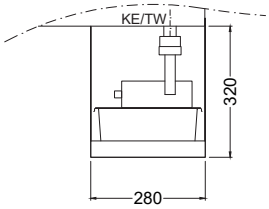

TW = Raccordement de l'eau de condensation DNØ30
KE = Système électrique frigorifique

Caisson de commande pour modèles de froid central :

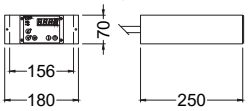

1) Sur le modèle « BAKERY S 4-E », les dimensions du compartiment du groupe sont (LxPxH)370 x 520 x 310 mm

ACCESSOIRES & ÉQUIPEMENTS SPÉCIAUX

Bac de dégivrage à vider		253 655	103,-
Bac électrique d´évaporation de l´eau de condensation, 1000 Watt		190 220	809,-
Protection du condensateur		253 610	103,-
Sans commande pour modèles prêts à brancher	réduction	253 657	-292,-
Version avec valve d'injection électronique, sur froid central			sur demande

IDEAL Kältetechnik GmbH
In der Schörihub 28, 4810 Gmunden, AT
+43 7612 660 61
office@ideal-ake.at

AKE Ausseer Kälte- und Edelstahltechnik GmbH
Pichl 66, 8984 Bad Mitterndorf, AT
+43 3624 211 00
office@ake.at