CUVE RÉFRIGÉRÉE À AIR PULSÉ GN 1/1

Prêt à brancher (sur froid central = sans ajout de groupe)

(Côté service)

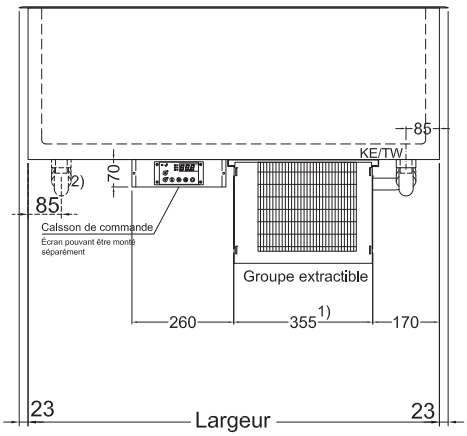

(Vue latérale)

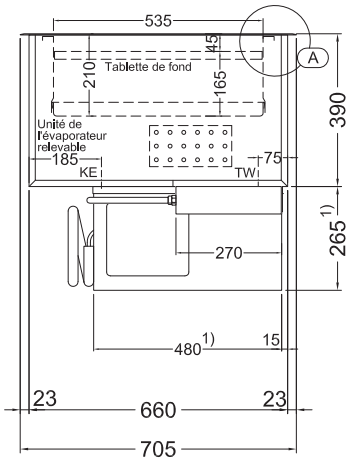

TW = Raccordement de l'eau de condensation DNØ30
KE = Système électrique frigorifique

En option:
évaporation de l'eau de condensation au moyen de gaz chaud

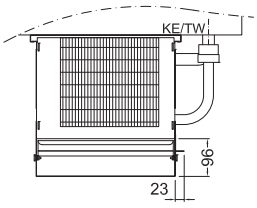

En option:
Bac électrique d'évaporation de l'eau de condensation (1000 watts)
(sur froid central)

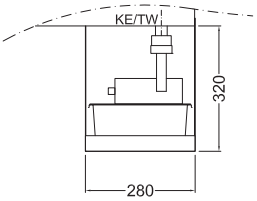

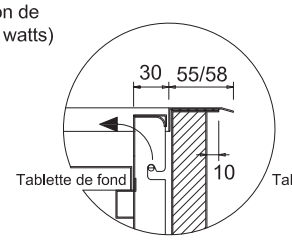

Détail A:

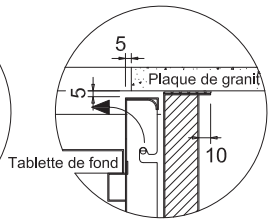

Détail A: sous-construction en granit

1) Sur le modèle « UKW1/1-E », les dimensions du compartiment du groupe sont (LxPxH) 355 x 480 x 318 mm
à partir du modèle « UKW 5/1-E », les dimensions du compartiment du groupe sont (LxPxH)370 x 520 x 310 mm
2) Modèle « UKW 6/1 » avec écoulement supplémentaire de l'eau de condensation du côté gauche

ACCESSOIRES & ÉQUIPEMENTS SPÉCIAUX

Bac de dégivrage à vider		253 655	103,-
Réglettes d´appui pour récipients GN (UKW), réglette longitudinale latérale de 530 mm		253 668	43,-
Réglettes d´appui pour récipients GN (UKW), Traverse 325 mm		253 681	33,-
Réglettes d´appui pour récipients GN (UKW), réglette longitudinale centrale de 530 mm		253 674	43,-
Sans cadre de montage	réduction		voir pages suivantes
Sans commande pour modèles prêts à brancher	réduction	253 657	-292,-
Sans fond à insérer GN 1/1	réduction	253 692	-59,-
Bac électrique d´évaporation de l´eau de condensation, 1000 Watt		190 220	809,-

IDEAL Kältetechnik GmbH
In der Schörihub 28, 4810 Gmunden, AT
+43 7612 660 61
office@ideal-ake.at

AKE Ausseer Kälte- und Edelstahltechnik GmbH
Pichl 66, 8984 Bad Mitterndorf, AT
+43 3624 211 00
office@ake.at